Installations- och användaranvisningar
Insatser för öppen spis, H370, H470, H470W
H570, H570T, H570W, H700, Unico

Version 1. 2024-04-18

Innehåll

Inledning **3**
1 Installation av din spisinsats **3**
1.2 Underlaget **4**
1.3 Krav vid uppställning/inbyggnad **4**
Montering av rökvändarplattan 5
Avstånd till icke-brännbart material 5
Avstånd till brännbart material 6
1.4 Säkerhetsavstånd till brännbara material **7**
1.5 Installation av ecoline-modeller med katalysator **9**
1.6 Säkerhetsanvisningar **10**
1.7 Bortskaffande av förpackningen **11**
1.8 Bortskaffande av spisinsatsens delar **11**
1.9 Skorstenen och dimensionering **12**
2 Rekommenderad ved som bränsle **12**
2.1 Ved till ecoline-modellerna **13**
2.2 Ved för tändning **13**
3 Ytbehandlingen vid första tändningen **13**
4 Användning av spisinsatsen **13**
4.1 Tändning och påfyllning av ved **14**
5 Aska **15**
6 Goda råd **15**
***6.1* Rengöring av spisinsatsen** **15**
6.2 Underhåll av spisinsatsen **16**
6.3 Brännkammarbeklädnad **16**
6.4 Glasrutan **17**
6.5 Reparationsfärg **17**
6.6 Underhåll/reservdelar **17**
7 Funktionsfel **17**
8 Vad ingår i leveransen av spisinsatsen? **19**
9 Tekniska data om kaminen **20**

Inledning

Bästa Lotus-kund! Grattis till din nya spisinsats. Vi är glada över att du har valt en kvalitetsprodukt från Lotus.
Lotus har en lång tradition och har utvecklat och tillverkat braskaminer sedan 1979. Vi ställer mycket höga krav på våra produkter och våra spisinsatser kännetecknas av den senaste förbränningstekniken, material och tillverkning av hög kvalitet och en tilltalande design. Spisinsatserna är resultatet av goda traditioner i kombination med innovativt tänkande och har glatt sina ägare under många års trogen tjänst.

Vi hoppas och tror att kaminen kommer att ge dig många varma stunder. Men innan du verkligen kan njuta av din investering och för att säkerställa att du har glädje av din spisinsats under många år framöver, bör du läsa den här guiden noggrant. Den innehåller viktiga anvisningar och många användbara tips. Du får också konkreta råd om hur du får ut mesta möjliga av din spisinsats – både nu och under de kommande åren. Därför är det alltid en bra idé att spara den, precis som alla andra bruksanvisningar.

Spisinsatsen är konstruerad för ”intermittent förbränning”. Detta innebär att varje brasa ska brinna ner till glöd innan du startar en ny. Följ anvisningarna nedan.

1 Installation av din spisinsats

Innan din nya spisinsats är redo att sprida värme och trivsel bör du läsa igenom dessa sidor noggrant. Här går vi igenom kraven för montering och installation. Vi hänvisar också till de speciella monterings- och installationsanvisningarna för braskaminen. De innehåller detaljerade instruktioner om hur hela insatsen med de enskilda delarna ska monteras.

Vi rekommenderar att spisinsatsen installeras av en auktoriserad Lotus-återförsäljare eller av en installatör som rekommenderas av en auktoriserad Lotus-återförsäljare.

Observera också att eventuella luftgaller alltid måste placeras så att de inte kan blockeras.

Spisinsatsen måste anslutas i enlighet med gällande nationella och europeiska standarder samt lokala föreskrifter. För att säkerställa detta bör du kontakta din sotare före installationen. Sotaren eller de lokala myndigheterna kan också informera dig om gällande lokala bestämmelser och ge dig det nödvändiga tillståndet att använda din insats när den väl är korrekt installerad. Kom ihåg att insatsen inte får användas innan installationen har anmälts, registrerats och godkänts av den lokala myndigheten/sotaren. Utanför EU gäller i vissa fall andra regler.

Byggregler och brandföreskrifter måste följas. Lotus-insatserna är godkända enligt EN13229. För värmeisolerade brännbara väggar måste installationsstandarden DIN 18896 följas. Rådfråga din sotare i förväg vid behov.

Observera att alla tillämpliga lokala föreskrifter, inklusive sådana som hänvisar till nationella och europeiska standarder, måste följas vid installation av spisinsatsen.

Vi varnar också för varje obehörig ändring av spisinsatsen, och det är viktigt att notera att spisinsatsens ytor blir varma.

Vi rekommenderar att spisinsatsen installeras av en auktoriserad Lotus-återförsäljare eller av en installatör som rekommenderas av en auktoriserad Lotus-återförsäljare.
Kom ihåg att spisinsatsen inte får användas förrän installationen har godkänts av den lokala sotaren.

Observera att eventuella luftgaller för konvektionsluft måste placeras så att de inte kan blockeras eller täppas till. Regelbunden inspektion och rengöring av gallren rekommenderas.

Den hålstorlek som krävs för installation av spisinsatsen anges i monteringsanvisningen.

Alla H-spisinsatser kan tas ut ur ytterhöljet genom att man lyfter upp den ur spåret.
Knäröret, som kan gå bakåt eller uppåt, ansluts till skorstenen.

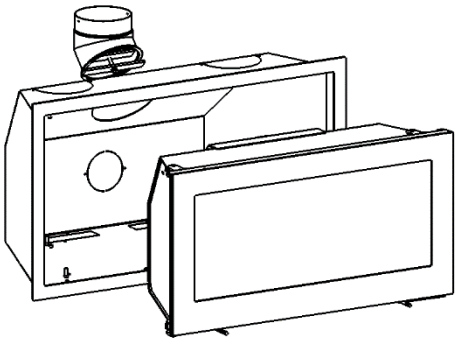

1.2 Underlaget

Naturligtvis måste underlaget vara fast och ha tillräcklig bärighet. Detta är normalt inte något problem vid montering i en öppen spis.

Vid brännbart golv måste höjden på fundamentet för insatsen vara minst 300 mm.

1.3 Krav vid uppställning/inbyggnad

Möjligheterna för att bygga in spisinsatser är oändliga. De kan byggas in i väggen, utanpå väggen och hängas på väggen. Installationen får dock endast göras i anslutning till icke-brännbart material. I stort sett alla installationer

utformas individuellt och i samtliga fall måste avståndet till brännbart material överensstämma med de värden som anges nedan.

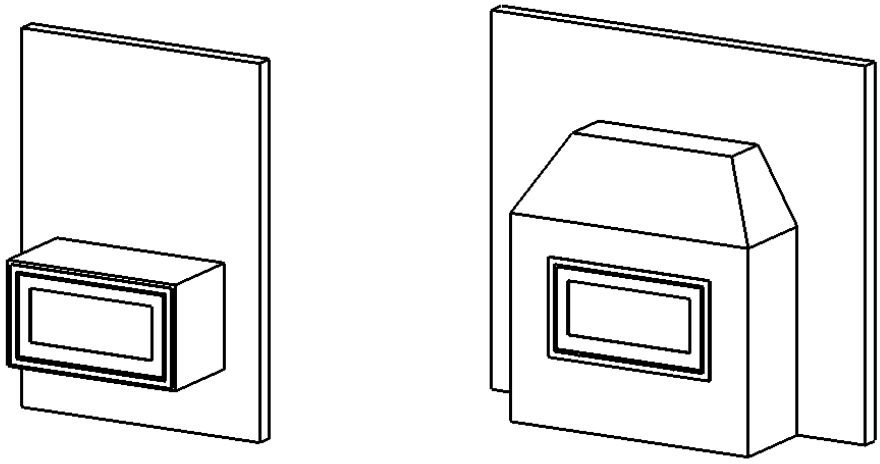

Montering av rökvändarplattan

Nedan visas hur rökvändarplattan ska placeras. Man ser spisinsatsen i genomskärning från sidan.

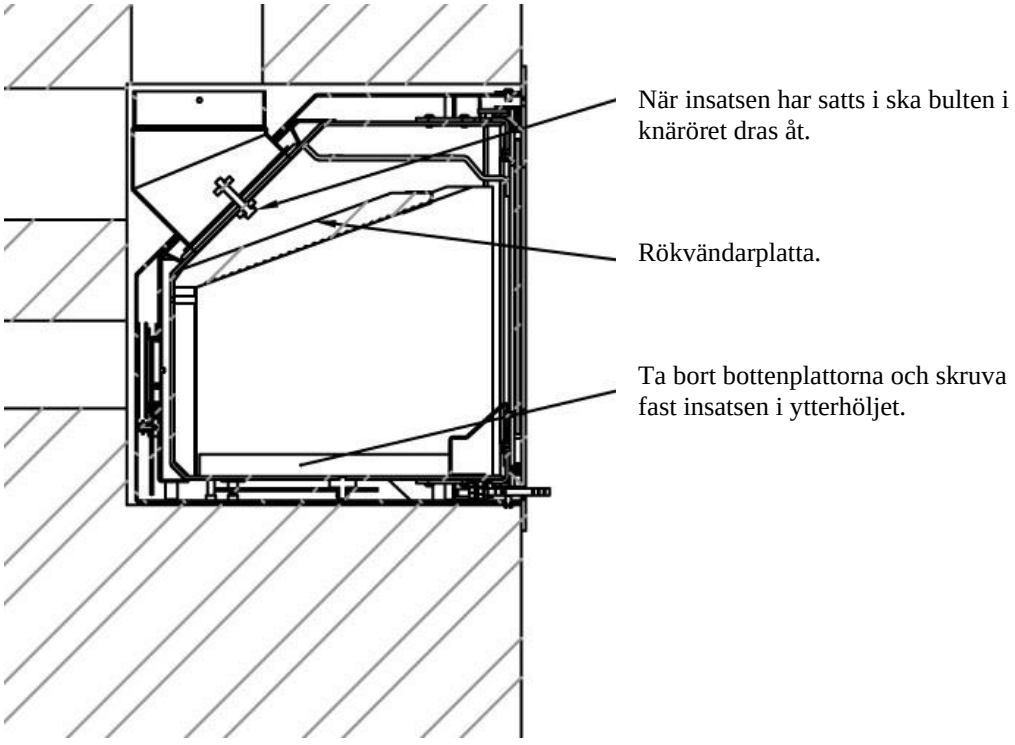

Rökvändarplattan tar du ut genom att lyfta upp den i ena sidan, varefter den kan frigöras i andra sidan, tas ner i brännkammaren och ut genom luckan. Motsvarande läggs den på plats genom att du för upp den snett i ena sidan och därpå i den andra sidan och lägger den på plats i mitten.

Avstånd till icke-brännbart material

Det finns inga krav på avståndet till icke-brännbart material.

Avstånd till brännbart material

När spisinsatsen installeras i en befintlig murad spis är kraven på avstånd till brännbart material och brandskydd på golvet oftast redan i sin ordning.
Vid nybyggnation hänvisas till eventuella lokala föreskrifter om brandskydd osv. Kontakta din sotare för att få eventuella oklarheter utredda.

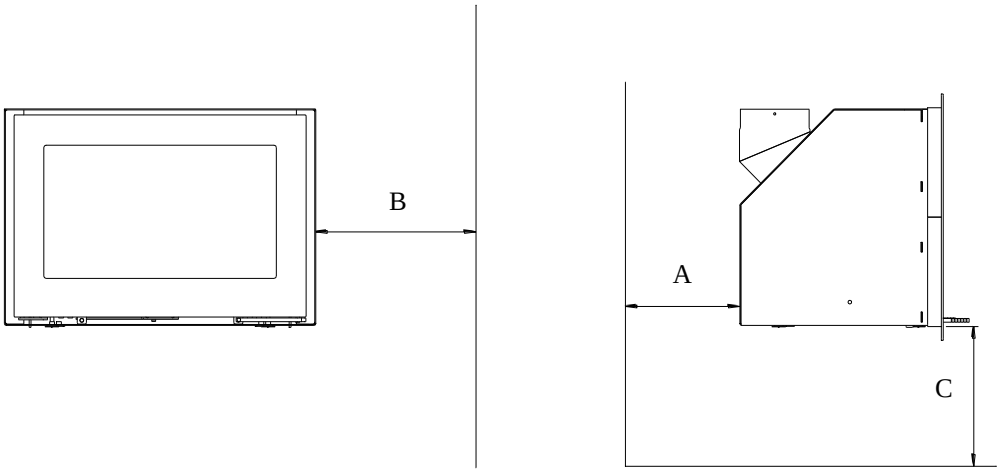

Montering/installation i anslutning till brännbart material

Vid installation i anslutning till brännbart material måste insatsen monteras i ett hölje
byggt av en stålram klädd med 25 mm Skamol Superisol-plattor
eller ett material med samma eller bättre isoleringsförmåga. Minimimått/-avstånd visas i exemplet nedan för en konstruktion i icke-brännbart material, respektive brännbart material.

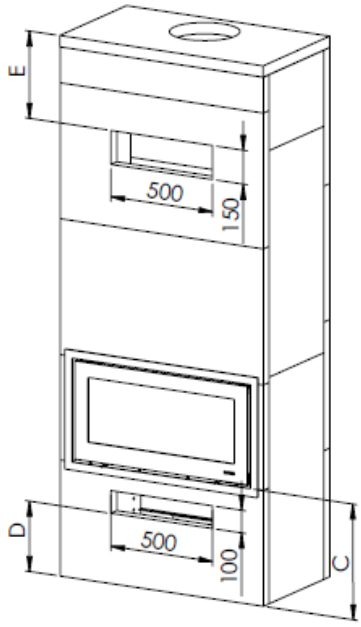

H-insatser

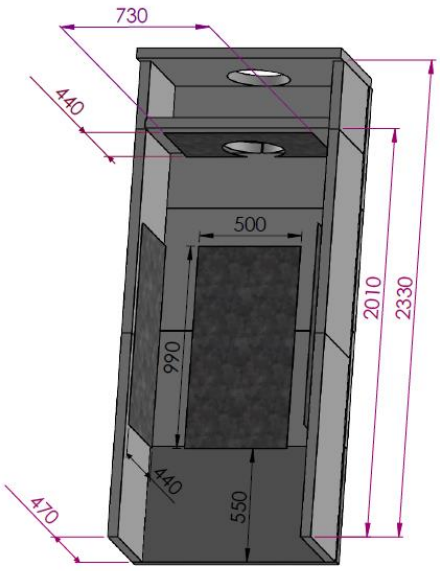

H570 med strålningsskydd

Unico 11, 12 och 13

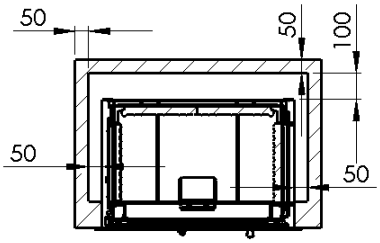

Isoleringsmaterial: 50 mm Rockwool Brandbatts med slät värmetålig yta.
Eller gasbetong 100 mm.

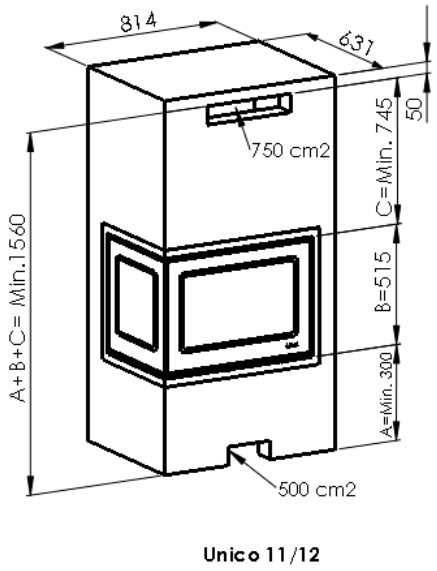

Unico 11/12

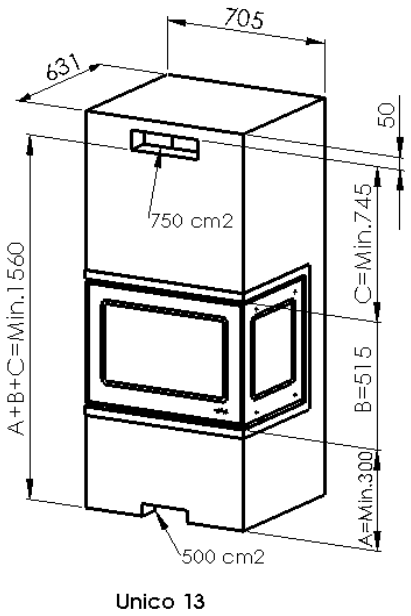

Unico 13

1.4 Säkerhetsavstånd till brännbara material

När du placerar din nya spisinsats i ditt hem måste du av säkerhetsskäl vara särskilt uppmärksam på avstånden till brännbart material, t.ex. brännbara väggar och möbler. För det lagstadgade säkerhetstestet har man fastställt ett antal minimiavstånd som är viktiga att följa. Avstånden finns i spisinsatsens tekniska datablad längst bak i den här guiden och på typskylten.

Skorstenen

Ett bra drag i skorstenen är avgörande för hur bra en spisinsats kommer att fungera. Observera att det måste finnas åtkomst till rensningsluckor.

Skorstenens effektiva höjd bör normalt ligga mellan 3,5 och 4,5 meter. Effektiv höjd är avståndet från spisinsatsens överkant till skorstenens överkant.

Diametern måste vara minst Ø 150 mm (invändigt mått) i stålskorstenar och minst Ø 175–180 mm i tegelskorstenar eller skorstenar av keramiska element, eftersom deras invändiga yta ofta är skrovlig och innebär motstånd.

Naturligtvis måste alla fogar och anslutningspunkter vara täta och skorstenen måste ha ett drag på minst 1,2 mm vattenpelare (12 Pa).

1.5 Installation av ecoline-modeller med katalysator

Lotus ecoline-modellerna levereras med en specialdesignad katalysatormodul och ett 50 cm löst anslutningsrör som en del av spisinsatsen som ska installeras av spisinstallatören.

Allmänt

Katalysatorerna i spisinsatser från Lotus kännetecknas av lång livslängd och mycket effektiv utsläppsreduktion vid rätt förhållanden. För att säkerställa att de är effektiva och fungerar under hela sin livslängd måste man tänka på korrekt installation, hantering, användning och rengöring.

Uppackning och hantering



Katalysatorerna består av en keramisk struktur som är belagd med ett aktivt skikt av en blandning av metalloxider och ädelmetaller. Katalysatorerna får endast vidröras med handskar, annars kan det aktiva skiktet skadas och katalysatorns verkningsgrad minska.
Viktigt: Katalysatorerna är ömtåliga och måste hanteras mycket försiktigt.
Undvik att stöta till eller tappa katalysatorn. Detta kan förstöra katalysatorn.

Installation av katalysatorn

Katalysatorn är integrerad i den nedre delen av knäröret på din spisinsats. Den sitter tätt och skyddat i ett rör i en perfekt miljö för den katalytiska efterförbränningsprocessen. Det är viktigt att placera katalysatorn rätt för att säkra spalten för den rökgas-bypass som är lagstadgad.

Ta ut katalysatorerna ur transportförpackningen, ta bort rökvändarplattan och skjut försiktigt upp katalysatorn i rökkanalen underifrån enligt bilden.



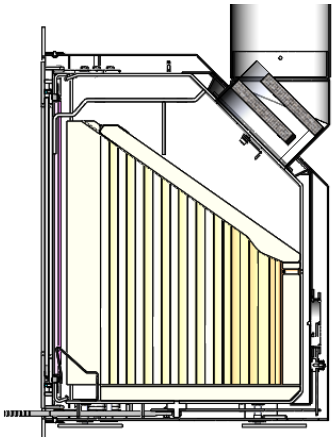

Montering av katalysator i rökkanalen.

Rengöring
Utifrån drifttid, bränsle och användarbeteende måste katalysatorn rengöras eftersom grova dammpartiklar från rökgaserna lägger sig på ytan. Dessa grova dammpartiklar måste regelbundet avlägsnas från katalysatorns yta. Som användare av kaminen bör du regelbundet kontrollera nedsmutsningen av katalysatorn och avgöra om rengöring är nödvändig. Detta är lätt att göra och kan göras av alla spisanvändare.

Redskap för rengöring
För att rengöra katalysatorn kan du använda en handborste, pensel eller dammsugarens borsthuvud.



Viktigt:
En igensatt katalysator fungerar inte längre korrekt och bör rengöras eller bytas ut innan spisinsatsen används vidare. Det är därför viktigt att katalysatorn kontrolleras regelbundet genom en visuell inspektion.
Av säkerhetsskäl är din ecoline-kamin också utrustad med en lagstadgad bypass-kanal för rökgaserna, så att spisinsatsen fortfarande kan göra sig av med rökgaserna även om katalysatorn blir igensatt.
Katalysatorer som är igensatta av tjära kan inte längre rengöras utan måste bytas ut.
Katalysatorn ska tas bort innan skorstenen och rökkanalen sotas. Annars finns det risk för att katalysatorn skadas och täpps till.

Drifttid
Med rätt eldningsmetod och under rätt förbränningsförhållanden är katalysatorn mycket hållbar och tålig för miljön ovanför brännkammaren. Med regelbunden inspektion och rengöring håller katalysatorn i minst tre eldningssäsonger utan att behöva bytas ut.

1.6 Säkerhetsanvisningar
Ytorna på spisinsatsen blir varma. Delar av spisinsatsen, särskilt de utvändiga ytorna, luckan, manöverhandtagen och glasrutan blir varma under drift!

Lämplig försiktighet måste iakttas! Använd lämpliga redskap (1 handske ingår i leveransen).

1.7 Bortskaffande av förpackningen

Träemballage: Skicka för återvinning eller avfallshantering.
Sträckfilm/plastfilm: Lämna till återvinning eller avfallshantering.
Plastsäckar: Lämna till återvinning eller avfallshantering.

1.8 Bortskaffande av spisinsatsens delar

Stål/gjutjärn: Lämna till återvinning eller avfallshantering.
Isolering från brännkammaren: Lämna till avfallshantering.
Tätningar: Skickas till avfallshantering.
Glas: Kasseras som keramiskt avfall.
Katalysator:
I slutet av livslängden eller om den är skadad måste katalysatorn bytas ut. Den förbrukade katalysatorn behöver inte kasseras och slängas. Metallerna i katalysatorn kan upparbetas och återanvändas i stor utsträckning. Du kan därför lämna in din begagnade katalysator till din återförsäljare samtidigt som du köper en ny. Lotus säkerställer sedan miljövänlig och korrekt upparbetning.

Tillförsel av förbränningsluft

För en god och ren förbränning är det viktigt att tillräckligt med luft tillförs brasan. Men en förutsättning för att detta ska vara möjligt är att det finns lufttillförsel till det rum där spisinsatsen är installerad.

I de flesta rum kommer det att finnas tillräckligt med luft, särskilt om några av dörrarna mellan rummen i huset är öppna. I särskilda fall kan det vara nödvändigt att installera en luftventil i ytterväggen i det rum där spisinsatsen är installerad. Luftventilerna måste vara placerade så att de inte kan blockeras.
Se till att det finns tillräckligt med förbränningsluft. Tala med sotaren i förväg om du behöver beräkna luftbehovet för kaminens installationsplats och få veta hur mycket extra luft som eventuellt fortfarande behövs.

Otillräckligt med förbränningsluft kan påverka skorstensdraget negativt, och annan utrustning som använder luft och som installeras tillsammans med spisinsatsen i samma rum eller rumsluftsystem (t.ex. fläktar eller ventilation) kan också påverka spisinsatsens funktion negativt. I värsta fall kan det påverka ditt välbefinnande och din säkerhet. I sådana fall måste man ta tillräcklig hänsyn till den nödvändiga luftkompensationen.
Din nya spis kan också anslutas till extern förbränningsluft. Detta är särskilt praktiskt i moderna byggnader som är mycket lufttäta. Den externa anslutningen kräver endast en separat kanalanslutning till uteluften eller ventilationssystemets inloppskanal.

1.9 Skorstenen och dimensionering

Ett bra drag i skorstenen är avgörande för hur bra en spisinsats kommer att fungera. En väl dimensionerad skorsten är inte bara viktig för att rökgaserna ska ledas bort från spisen, utan också för tillförseln av förbränningsluft och därmed för hur bra din nya spisinsats fungerar totalt sett. Ett för svagt skorstensdrag kan göra det svårt att tända elden och därmed göra det svårt att uppnå en effektiv och miljövänlig förbränning. Omvänt kan ett för starkt skorstensdrag leda till för stor syretillförsel och förbränning, vilket riskerar att påverka verkningsgrad och utsläppsvärden negativt. Om byggnadens arkitektur eller det omgivande landskapet gör det svårt att dimensionera skorstenen kan en mekanisk dragstyrning vara en lösning. Fråga sotaren om råd.

Skorstenen i en Lotus -spisinsats ska uppfylla temperaturklass T400 och den effektiva höjden bör normalt vara ungefär 4,5 meter. Effektiv höjd är avståndet från spisens överkant till skorstenens överkant. Skorstenen måste kunna ge ett drag på minst 12 Pa för att kaminen ska fungera optimalt.

Skorstenens tvärsnitt måste anpassas till spisen. Diametern måste vara minst Ø 150 mm (invändigt mått) i stålskorstenar och minst Ø 175–180 mm i tegelskorstenar eller skorstenar av keramiska element, eftersom deras invändiga yta ofta är skrovlig och innebär motstånd.

Naturligtvis måste alla fogar och anslutningspunkter vara täta och det måste finnas åtkomst till rensningsluckor i skorstenen. Om din skorsten har ett rökspjäll måste det ha en tvångsöppning på minst 20 cm^2.

Din Lotus-spisinsats är godkänd för anslutning till en skorsten med flera rökkanaler som samtidigt används för flera spisar eller andra ändamål. De specifika lokala förhållandena måste bedömas av installatören och/eller sotaren.

Skorstenen måste dimensioneras i enlighet med EN 13 13384-1 och 2 eller de landsspecifika byggreglerna.

2 Rekommenderad ved som bränsle

Olika lövträslag som bok, björk, ask eller fruktträd är mycket lämpliga som bränsle.

Ved till Lotus-spisinsatser kapas i längder om högst 30 cm och klyvs till en tjocklek på ca 7–9 cm. En maximal fukthalt på 15–20 % är mycket viktig för god förbränning (optimalt värde är 15–17 %). Om veden är för fuktig sjunker kaminens prestanda avsevärt eftersom en del av energin går åt till att förånga vatteninnehållet. Vattenångan gör att temperaturen i brännkammaren sjunker kraftigt, vilket gör att det kan bildas kondens i rökkanalen. Kondensvattnet gör att det bildas rost i rökkanalen, och droppande vatten och torvsot kan också bli följden. Om veden är för torr brinner den för snabbt i förhållande till den tillförda luftmängden och avger fler partiklar än nödvändigt.

Vi rekommenderar inte användning av bränsle som impregnerat trä, spånskivor, färgade broschyrer eller glättat papper som inte är lämpliga för en Lotus-spisinsats. Dessa utvecklar syror eller släpper ut tungmetaller som kan angripa metallytorna i brännkammaren och orsaka korrosion. Behandlat trä och papper brinner inte heller helt och rent, utan avger miljöskadliga ämnen i rökgaserna och askan.

2.1 Ved till ecoline-modellerna

Lotus ecoline-spisinsatser är katalytiska spisar och därför är det ännu viktigare att följa rekommendationerna för val av bränsle. Att elda rätt och använda rätt rekommenderat bränsle är oerhört viktigt för spisens funktion och för den mest miljövänliga användningen av spisen. Tänk på att eldning av kådrika träslag som gran och tall medför en högre risk för igensättning av katalysatorn. I de fallen är det viktigt att kontrollera och inspektera katalysatorn oftare än vanligt.

2.2 Ved för tändning

Använd små kluvna vedträn av ett lättantändligt träslag som tändved (ca 2 x 2 cm med en längd på ca 25 cm). Detta skapar en snabb uppvärmning i spisen och bygger upp det första lagret av glöd för kommande tändningar. Det är viktigt att tändveden är helt torr.

3 Ytbehandlingen vid första tändningen

Efter installation och sotarens godkännande kan du börja elda i din nya kamin. Lotus-spisinsatser är fabrikslackerade med ett mycket robust och värmebeständigt speciallack. Denna behandling innebär att kaminen under de första tändningarna kan avge en speciell lukt när färgen härdar, men detta upphör efter en kort tids användning när spisen har värmts upp ordentligt. För att undvika skador och missfärgning av ytan ska du inte ta på ytan under uppvärmningsfasen. Sörj för god ventilation och utluftning av rummet när du använder spisinsatsen första gången.

4 Användning av spisinsatsen

En Lotus-spisinsats är konstruerad för att det ska vara så enkelt som möjligt att elda rätt. Det är bara ett fåtal inställningar som behöver göras när spisen är tänd för att du ska få ut mesta möjliga av spisen. Det är bara rätt luftinställning och iläggning av ved som du behöver fokusera på för att använda kaminen rätt. Förbränningsluften justeras med ett handtag som sitter centralt under luckan. Spisinsatsen fördelar sedan luftflödet till primärluft, glassköljning/sekundärluft och tertiärluft. Därefter är det förberedelsen av brasan som är viktig. Vid eldning med ny ved ska du följa eldningsschemat som finns i avsnittet med tekniska data. Rätt antal vedträn läggs in och placeras i botten av brännkammaren enligt schemat – parallellt, på tvären, i kors osv. Före användning måste veden kapas och klyvas till rätt storlek och torkas till rätt fukthalt.
Det förfarande som används för provning och godkännande av spisinsatsen av det ackrediterade provningsinstitutet beskrivs nedan.
Det är detta tillvägagångssätt som, för det givna skorstensdraget på 12 Pa, leder till den bästa

förbränningen, och eldning på detta sätt ger fantastisk värme och verkningsgrad samt den mest miljövänliga användningen av spisen. Mängden ved och inställningen av luftspjället är viktigt och skiljer sig åt mellan olika kamintyper. De korrekta värdena anges i eldningsdiagrammet bland de tekniska specifikationerna längst bak i denna guide. Men bränslemängden och spjällinställningen kan varieras beroende på individuella uppvärmningsbehov och det specifika skorstensdraget för den aktuella installationen. Spisinsatsen är provad med ved av bok och björk med en fukthalt på ca 16–18 %.

4.1 Tändning och påfyllning av ved

Vi rekommenderas att tändning i en Lotus-spisinsats sker ovanifrån. Före tändning ska du öppna luftventilen under luckan till max genom att dra ut den.

Lägg 2–3 små vedträn/block på asklagret i botten av brännkammaren. Lägg sedan torr, finkluven tändved ovanpå de nedre vedträna i mitten av brännkammaren och bygg upp det hela med vedlager på olika ledd enligt det schematiska exemplet nedan. Lägg slutligen ett antal tändblock och lite träull ovanpå det översta vedlagret.

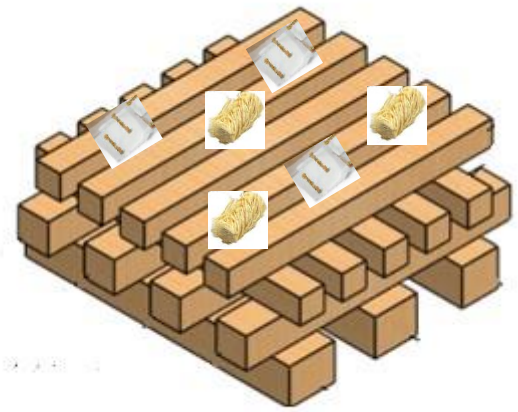

Till en början ska luckan stå på glänt, med en öppning på ca 3 cm. Där används luckhandtaget för denna funktion. Detta säkerställer att elden får extra förbränningsluft under den kritiska uppvärmningsfasen. Tänd tändblocken och lämna luckan på glänt under uppsikt.

När elden brinner och glasrutan är varm kan du stänga luckan (5–10 min).

När brasan har brunnit ner till glöd (inga lågor) förbereder du för nästa tändning. Ta fram ved enligt eldningsschemat och öppna luckan försiktigt så att askan inte virvlar runt. Sprid ut glöden i ett jämnt lager och placera nästa omgång vedträn i mitten av brännkammaren. Stäng sedan luckan.

Placera vedträna tätt intill varandra i botten. Veden antänds bäst om den har en kluven sida vänd mot luckan och en vänd neråt i glöden. Stäng luckan helt med detsamma.

Öppna spjället helt och vänta i ca 4 minuter tills veden är ordentligt antänd och justera sedan luftreglaget till mittläget. Hur långt du behöver trycka in luftreglaget beror på skorstensdraget, men lågorna bör nu stabilisera sig till en lugnt brinnande brasa. Men det ska alltid finnas en ”livlig” låga i brännkammaren.

När brasan återigen har brunnit ner till glöd (inga lågor) tänder du igen enligt beskrivningen ovan.

Långsam förbränning
Lägg in en rejäl mängd ved (1,5–2 kg fördelat på två vedträn) på en lagom glödbädd och när elden har tagit fart kan du justera ner luften. Justera aldrig ner mer än att det fortfarande finns tydliga och varaktiga lågor. När brasan har brunnit ner till glöd kan tiden fram till nästa tändning förlängas ytterligare genom att spjället stängs helt så att ingen kall luft dras in genom kaminen. Om lufttillförseln justeras ner för tidigt eller generellt är för liten leder det till dålig verkningsgrad och stora utsläpp som skadar miljön.

5 Aska

Det ska alltid finnas lite aska i brännkammaren. Elden brinner bättre om den ligger i ett lager av aska. Askan gör att glöden kommer igång snabbare och håller längre. Vi rekommenderar att askan tas bort tidigast efter den tionde eldningen. Askan kan slängas i soptunnan när den har svalnat helt. Askan bör alltid få svalna i minst en till två dagar innan den slängs i soptunnan, annars kan det fortfarande finnas glöd kvar som kan antända avfallet eller sopsäcken.

6 Goda råd

Med tiden, när du har använt spisinsatsen några gånger, blir du bättre på och mer erfaren av att elda och värma upp ditt hem med din Lotus-spis. Vi har sammanställt några tips och råd som hjälper dig att underhålla och njuta av din spis under många år framöver.

6.1 Rengöring av spisinsatsen

Alla Lotus-spisinsatser är fabrikslackerade med Senotherms originallack i färgerna ”kol” eller ”grå”. Denna behandling gör att spisinsatsen avger en specifik lukt under de första tändningarna, men den försvinner efter några gånger. Säkerställ god ventilation. Ytan underhålls genom att den borstas av med en mjuk bilborste med långa strån. Använd inte en trasa med vatten eller andra medel.

Insatsen bör också regelbundet rengöras invändigt. Ta bort aska, sot och eventuella tjärrester från rutan och brännkammaren. Rökvändarplattorna bör också demonteras regelbundet för borttagning av sot och smuts som ofta ansamlas bakom plattorna. Kontrollera samtidigt att det finns fri passage till skorstenen. Aska från spisinsatsen kan innehålla glöd långt efter att insatsen senast användes. Lägg därför alltid askan i en eldfast behållare innan den kastas. Kom ihåg att insatsen endast ska rengöras när den är kall.

Alla Lotus-spisar är belagda med robust värmebeständig färg, men lösningsmedel kan skada färgen.

6.2 Underhåll av spisinsatsen

Tätningar
Tätningar på luckor och glasrutor slits. De kan se fina ut vid första anblicken, men de kollapsar, särskilt under termisk belastning över tid, och förlorar sin förmåga att hålla kaminen tät. Tätningar bör bytas vid behov, eftersom det är viktigt att spisen är tät för att förbränningen ska vara bra och rutan hållas ren.

Vi rekommenderar att du kontrollerar tätningarna regelbundet, minst en gång per år, och låter din återförsäljare byta ut dem vid behov. (Tätningar är slitdelar och täcks inte av garantin).

6.3 Brännkammarbeklädnad

Brännkammarens sidor är klädda med mineralplattor som ska skydda spisens stålkonstruktion, säkerställa en hög och effektiv förbränningstemperatur och bidra till en optimal fördelning av förbränningsluften. Beklädnaden kan spricka eller bli sliten på grund av överbelastning. Plattorna är tillverkade av vermikulit, som är ett isoleringsmaterial. Beklädnaden är spröd och små sprickor och flagor kan uppstå med tiden när du använder spisen. Dessa mindre sprickor i brännkammarbeklädnaden påverkar inte spisens funktion. Vid slitage ska materialet bytas ut senast när plattorna har en tjocklek på ca 1,5 cm.
Vermikulitmaterialet är lätt poröst. För att undvika att plattorna skadas eller spricker är det viktigt att veden inte kastas in, utan läggs in i mitten av brännkammaren, utan att vidröra sidobeklädnaden. Om du råkar spräcka en platta har det ingen inverkan på plattans isolerande effekt. Reservdelssatser för brännkammarbeklädnaden finns att köpa hos din Lotus-återförsäljare.

För kraftig eldning med för mycket eller fel bränsle kan skada beklädnaden, och den kan också spricka om ett vedträ eller ett annat föremål stöts hårt in i beklädnaden.
Mineralisoleringen vermikulit ändrar färg vid kraftig uppvärmning. Färgspektrumet visas nedan. Om vermikuliten har utsatts för extra hårda påfrestningar kan den ändra färg och bli rödaktig. Men materialet behåller sina isolerande egenskaper.

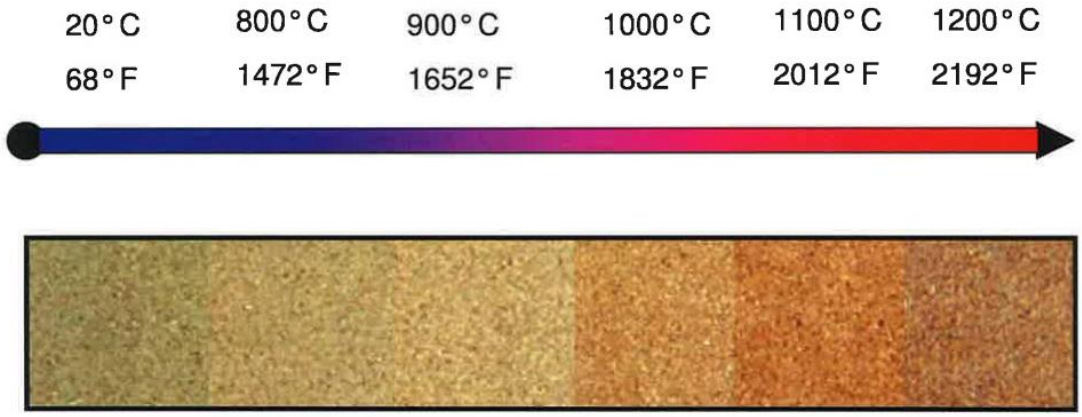

Brännkammarbeklädnaden är en slitdel och täcks inte av garantin. Den bör bytas ut om den är genombränd eller har fått lösa flagor. Kontakta din återförsäljare för mer information om originalreservdelar till din Lotus-spis.

6.4 Glasrutan

Kaminens glasrutor är tillverkade av ett keramiskt specialglas. Glasrutan är därför mycket värmebeständig.
Vid korrekt eldning i spisen rengör den speciella glassköljningsfunktionen automatiskt glasrutan och därmed förblir glaset klart och transparent så att man kan njuta av lågorna. Utanför normal användning, t.ex. vid tändning eller när elden slocknar, då temperaturen är låg och därmed tillförseln av förbränningsluft är låg, kan det dock bildas sotbeläggningar på glaset. När spisen är kall kan glaset rengöras med en mjuk trasa.
Under den speciella tillverkningsprocessen kan det i enstaka fall bildas mikrobubblor i glaset, vilket inte utgör något kvalitetsfel.
(Glasrutan omfattas inte av garantin).
Glasrutan får inte slängas bland vanligt glasavfall.
(ska kasseras som keramiskt avfall).

6.5 Reparationsfärg

Genom att reparera spisen med sprejfärg kan du täcka fläckar eller små repor från föremål eller annat. Större skador bör slipas med fin stålull, dammsugas och sedan sprejmålas. Burken ska skakas kraftigt och hållas på ett avstånd av 15–20 cm. Det är mycket viktigt att kaminen inte används och är helt kall innan du använder sprejfärgen, annars kan stora skador uppstå på grund av brandrisk. Den ursprungliga speciallacken finns att köpa som reparationssprej hos din lokala Lotus-återförsäljare.

6.6 Underhåll/reservdelar

Underhålls-/reservdelar, särskilt rörliga delar, kan bli slitna vid frekvent användning. Endast originalreservdelar får användas. När en uppvärmningssäsong är över rekommenderar vi att du låter din Lotus-återförsäljare utföra service på spisen.

Behandla alla rörliga delar (gångjärn och låsmekanism) med ett värmebeständigt smörjmedel minst en gång om året. Detta förlänger livslängden på rörliga delar och säkerställer att de fungerar problemfritt.

7 Funktionsfel

Om du upplever problem med din Lotus-spis kan du hitta orsaken i några av de vanligaste fallen nedan.

Det är svårt att få det att brinna i spisen och elden kanske slocknar
Det kan finnas ett antal skäl till detta. De vanligaste är:
Spjället är inte tillräckligt öppet.
Veden är för blöt.
Draget i skorstenen är för svagt, den kan vara igensatt eller otät.
Glödlagret var för litet/hade falnat och gav inte tillräckligt med värme för att antända veden.
Beroende på problemet kan det vara nödvändigt att du kontaktar din Lotus-återförsäljare eller en sotare.

Spisen är svår att kontrollera – elden brinner för snabbt
Om spisen är ny ska du kontrollera att du har följt bruksanvisningen och ställt in luftreglaget korrekt. Om kaminen är mer än ett år gammal eller har använts

mycket kan det vara nödvändigt att byta ut tätningarna. Du kan också kontrollera om de övre rökvändarplattorna är korrekt placerade och helt tillbakaskjutna.

Dåligt drag i spisen efter installationen
Kontrollera att installationsanvisningarna har följts och att rökvändarplattorna är korrekt placerade. Det kan också finnas problem med skorstenen. Är diameter och längd enligt rekommendationerna? Är skorstenens tvärsnitt fritt? Är rökkanaler och övergångar fria? Finns det ett rökspjäll i skorstenen som behöver justeras? Det kan vara nödvändigt att kontakta sotaren för att lösa problemet.

Det luktar rök och sot
Detta kan orsakas av vind som går ner i skorstenen och kan inträffa under vissa väderförhållanden. Skorstenen har inte den föreskrivna effektiva höjden eller det finns höga träd eller byggnader i skorstenens omedelbara närhet. Finns det tillräckligt med förbränningsluft?

Om fönster och dörrar är tätt stängda kan det leda till undertryck i rummet, vilket innebär att lufttillförseln inte är garanterad, och det minskar draget i skorstenen kraftigt. Om skorstenen tidigare har varit ansluten till en annan typ av kamin med en annan typ av bränsle (olja, koks osv.) kan äldre sotrester i skorstenen fortsätta att avge stark lukt.

En fläktkåpa på frånluften i samma rum eller en rumsluftanslutning kan leda till ett mycket högt undertryck i rummet så att rökgaserna sugs in i rummet. Det är därför obligatoriskt att se till att det finns en anordning som säkerställer att det alltid finns tillräckligt med förbränningsluft i rummet.

Uppvärmning under säsongsövergången
Från en utetemperatur på ca 15 grader och uppåt kan kaminen fungera sämre. De små temperaturskillnaderna leder till minskat drag i skorstenen. Detta kan leda till svårighet att tända, otillfredsställande förbränning, ökad rökgasbildning med sotning av glaset och rökutsläpp när luckan öppnas.

Tänk på följande i händelse av skorstensbrand
Om fel eller för fuktigt bränsle används kan en skorstensbrand uppstå på grund av avlagringar i skorstenen. Stäng omedelbart alla ventilationsöppningar i skorstenen och kontakta brandkåren. När skorstenen har brunnit ut bör den kontrolleras av en fackman avseende sprickor och läckage.

Särskilda anvisningar
Om spisinsatsen överbelastas betydligt mer än den nominella värmeeffekten eller om andra bränslen än de angivna används, upphör tillverkarens garanti att gälla.

8 Vad ingår i leveransen av spisinsatsen?

Beroende på spismodell ingår olika tillbehör och utrustning för montering och installation. Alla spisar levereras med installations- och användaranvisningar, en installationssats för anslutning av rökkanalen och en handske.

Säkerhetsavstånd till brännbara material

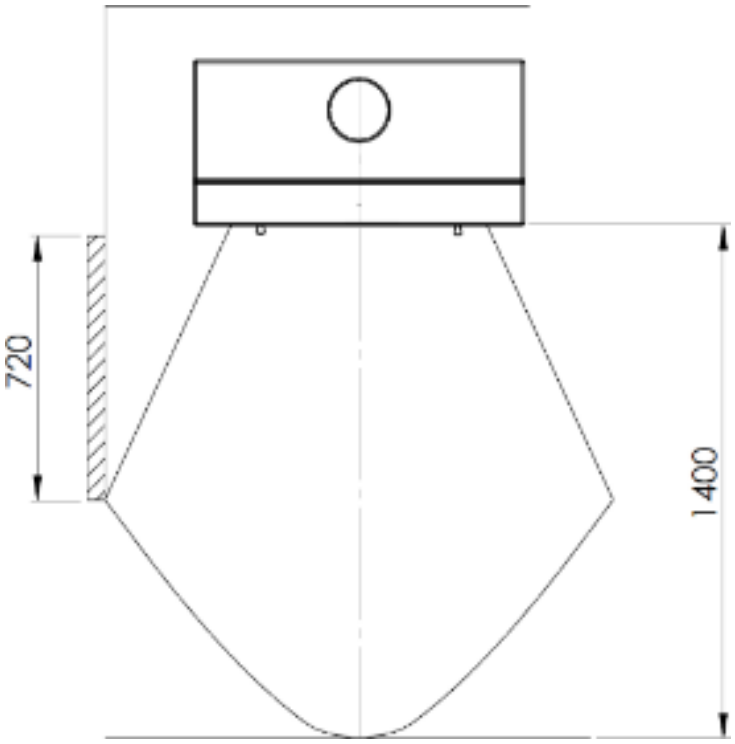

OBS! Det får inte finnas några brännbara material inom det skuggade området.

9 Tekniska data om kaminen

H370

Tekniska data					Säkerhetsavstånd till brännbart material			
Typ	**Höjd mm**	**Bredd mm**	**Djup mm**	**Vikt kg**	**A mm**	**B mm**	**C mm**	**Framför mm**
H370	470	685	340	87	100	50	300	1400

Tabell för beräkning av skorsten

Typ	Rökdrag PA	Rökgasmassflöde (g/s)	Rökgas-temperatur	Verkningsgrad %	Nominell utgående effekt kW
H370	12	5,5	302°	77	5,8

Eldningsschema

Mängd för tändning och påfyllning	
Tändved	**Ved**
1,5 kg	1,3 kg

Inställning av luftspjället

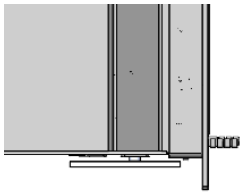



Leverantör eller varumärke	***Lotus***	**Noter**
Modellbeteckning	**H370**	
Energieffektivitetsklass	**A**	
Direkt värmeeffekt	***5,8 kW***	*Märkeffekt vid EN-provning*
Energieffektivitetsindex (EEI)	***102,7***	*Beräkning med EEI-kalkylator²*
Verkningsgrad vid nominell värmeeffekt	*77 %*	*Verkningsgrad enligt EN 13229*
Särskilda försiktighetsåtgärder som ska vidtas vid montering, installation eller underhåll av produkten för lokal rumsuppvärmning.	*Utvalda exempel:* *- Brandskydds- och säkerhetsavstånd, t.ex. avstånd till brännbara material, måste iakttas!* *- Tillräcklig tillförsel av förbränningsluft till spisen måste säkerställas.*	

Declaration of conformity

This manufacturer's declaration confirms the compliance with the requirements of Regulation (EU) 2015/1185 and the notification in the Official Journal 2017 / C 076/02 of the European Commission.

Manufacturer	Lotus Heating Systems A/S, Agertoften 6, 5550 Langeskov. +45 63237070
Product type	Room heater for solid fuel (wood logs only)
Model identifier	Lotus H370 Petite
Dokumentation	www.lotusstoves.com
Requirements	EN 13 229 2001/A2 2004/AC 2007

EU Union legislation:

	Reference	Date	Title
Top level directives and regulations			
	DIR 2009/125/EC	21/10/2009	Energy Related Products Directive (ecodesign)
	REG (EU) 305/2011	9/3/2011	Construction Products Regulation (CPR)
	REG (EU) 2017/1369	4/7/2017	Energy Labelling Regulation
Implementation measures incl regulations and delegated acts			
	(EU) 2015/1186 (EL)	24/4/2015	Energy labelling delegated act on Room heaters
	(EU) 2015/1185 (ED)	24/4/2015	Ecodesign regulation on Room heaters
	2017/C 076/02	10/3/2017	COM Transitional methods OJ EU C76 Vol 60
Harmonized standards, other standards and technical specifications			
	EN 13240:2001	7/4/2001	Room heaters fired by solid fuel
	EN 13240/A2:2004	28/10/2004	Harmonization of EN13240 by Annex ZA
	prEN 16510-1 (2013 ed)	January 2013	Emission measurement methods prior to 2018
	CEN/TS 15883	8/9/2009	Emission measurement from 2009
	EN 16510-1:2018	31/7/2018	Emission measurement methods 2018 onwards

Limit values:

This manufacturer declares the present room heater is in compliance with the limit values of the EU regulations.

η_s [%] Seasonal Heating efficiency	CO [mg/m^3] (13 % O_2)	PM [mg/m^3] (13 % O_2)	NOx [mg/m^3] (13 % O_2)	C_{OGC} [mg/m^3] (13 % O_2)
≥65%	≤1500	≤40	≤200	≤120

Datum: 29/01-2024



Lars U. Borch
Lotus Heating Systems A/S

H470

Tekniska data					Säkerhetsavstånd till brännbart material					
Typ	Höjd mm	Bredd mm	Djup mm	Vikt kg	A mm	B mm	C mm	D mm	E mm	Framför mm
H470	470	685	440	95						1400

Tabell för beräkning av skorsten

Typ	Rökdrag PA	Rökgasmassflöde (g/s)	Rökgas-temperatur	Verkningsgrad %	Nominell utgående effekt kW
H470	12	5,3	320°	84	6

Mängd för tändning och påfyllning	
Tändved	Ved
2 kg	1,5–2,5 kg

Inställning av luftspjället

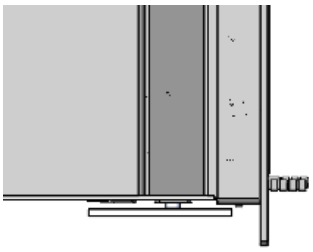



Övriga uppgifter

Leverantör eller varumärke	***Lotus***	**Noter**
Modellbeteckning	**H470**	
Energieffektivitetsklass	***A+***	
Direkt värmeeffekt	***6 kW***	*Märkeffekt vid EN-provning*
Energieffektivitetsindex (EEI)	***112,8***	*Beräkning med EEI-kalkylator²*
Verkningsgrad vid nominell värmeeffekt	***84 %***	*Verkningsgrad vid provning enligt EN 13229*
Särskilda försiktighetsåtgärder som ska vidtas vid montering, installation eller underhåll av produkten för lokal rumsuppvärmning.	**Utvalda exempel:** *- Brandskydds- och säkerhetsavstånd, t.ex. avstånd till brännbara material, måste iakttas!* *- Tillräcklig tillförsel av förbränningsluft till spisen måste säkerställas.*	

Försäkran om överensstämmelse

Denna försäkran bekräftar överensstämmelse med kraven i EU:s förordning 2015/1185 och tillkännagivandet i Europeiska kommissionens officiella tidning 2017/C 076/02.

Tillverkare	Lotus Heating Systems A/S, Agertoften 6, 5550 Langeskov. +45 63237070
Produkttyp	Fristående braskamin för vedeldning
Typbeteckning	Lotus H470
Dokumentation	www.lotusstoves.com
Direktiv	EN 13229 2001/A2 2004/AC 2007

EU Union legislation

	Reference	Date	Title
Top level directives and regulations			
	DIR 2009/125/EC	21/10/2009	Energy Related Products Directive (ecodesign)
	REG (EU) 305/2011	9/3/2011	Construction Products Regulation (CPR)
	REG (EU) 2017/1369	4/7/2017	Energy Labelling Regulation
Implementation measures incl regulations and delegated acts			
	(EU) 2015/1186 (EL)	24/4/2015	Energy labelling delegated act on Room heaters
	(EU) 2015/1185 (ED)	24/4/2015	Ecodesign regulation on Room heaters
	2017/C 076/02	10/3/2017	COM Transitional methods OJ EU C76 Vol 60
Harmonized standards, other standards and technical specifications			
	EN 13240:2001	7/4/2001	Room heaters fired by solid fuel
	EN 13240/A2:2004	28/10/2004	Harmonization of EN13240 by Annex ZA
	prEN 16510-1 (2013 ed)	January 2013	Emission measurement methods prior to 2018
	CEN/TS 15883	8/9/2009	Emission measurement from 2009
	EN 16510-1:2018	31/7/2018	Emission measurement methods 2018 onwards

Gränsvärden

ηs[%] Årlig verkningsgrad	CO[mg/m^3] (13 % O_2)	PM[mg/m^3] (13 % O_2)	NOx[mg/m^3] (13 % O_2)	C_{OGC} [mg/m^3] (13 % O_2)
≥65%	≤1500	≤40	≤200	≤120

Datum: 23/12-2021



Lars U. Borch **Lotus Heating Systems A/S**

H470W

Tekniska data					Säkerhetsavstånd till brännbart material			
Typ	Höjd mm	Bredd mm	Djup mm	Vikt kg	A mm	B mm	C mm	Framför mm
H470W	470	897	440	120	250	350	300	1400

Tabell för beräkning av skorsten

Typ	Rökdrag PA	Rökgasmassflöde (g/s)	Rökgas-temperatur	Verkningsgrad %	Nominell utgående effekt kW
H470W	12	6,8	315°	80,5	7

Mängd för tändning och påfyllning	
Tändved	Ved
2 kg	1,5–2,5 kg

Inställning av luftspjället

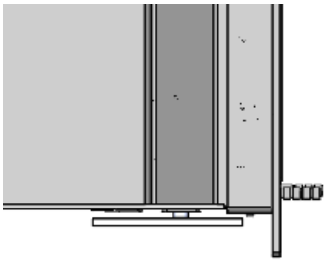

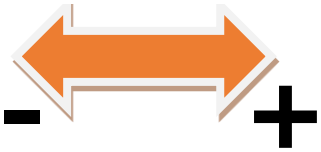

Datablad

Leverantör eller varumärke	*Lotus*	Noter
Modellbeteckning	**H470W**	
Energieffektivitetsklass	***A+***	
Direkt värmeeffekt	***7 kW***	*Märkeffekt vid EN-provning*
Energieffektivitetsindex (EEI)	***107,7***	*Beräkning med EEI-kalkylator²*
Verkningsgrad vid nominell värmeeffekt	***80,5 %***	*Verkningsgrad enligt EN 13229*
Särskilda försiktighetsåtgärder som ska vidtas vid montering, installation eller underhåll av produkten för lokal rumsuppvärmning.	*Utvalda exempel:* *- Brandskydds- och säkerhetsavstånd, t.ex. avstånd till brännbara material, måste iakttas!* *- Tillräcklig tillförsel av förbränningsluft till spisen måste säkerställas.*	

Declaration of conformity

This manufacturer's declaration confirms the compliance with the requirements of Regulation (EU) 2015/1185 and the notification in the Official Journal 2017 / C 076/02 of the European Commission.

Manufacturer	Lotus Heating Systems A/S, Agertoften 6, 5550 Langeskov. +45 63237070
Product type	Room heater for solid fuel (wood logs only)
Model identifier	Lotus H470W
Dokumentation	www.lotusstoves.com
Requirements	EN 13229 2001/A2 2004/AC 2007

EU Union legislation:

	Reference	Date	Title
Top level directives and regulations			
	DIR 2009/125/EC	21/10/2009	Energy Related Products Directive (ecodesign)
	REG (EU) 305/2011	9/3/2011	Construction Products Regulation (CPR)
	REG (EU) 2017/1369	4/7/2017	Energy Labelling Regulation
Implementation measures incl regulations and delegated acts			
	(EU) 2015/1186 (EL)	24/4/2015	Energy labelling delegated act on Room heaters
	(EU) 2015/1185 (ED)	24/4/2015	Ecodesign regulation on Room heaters
	2017/C 076/02	10/3/2017	COM Transitional methods OJ EU C76 Vol 60
Harmonized standards, other standards and technical specifications			
	EN 13240:2001	7/4/2001	Room heaters fired by solid fuel
	EN 13240/A2:2004	28/10/2004	Harmonization of EN13240 by Annex ZA
	prEN 16510-1 (2013 ed)	January 2013	Emission measurement methods prior to 2018
	CEN/TS 15883	8/9/2009	Emission measurement from 2009
	EN 16510-1:2018	31/7/2018	Emission measurement methods 2018 onwards

Limit values:

This manufacturer declares the present room heater is in compliance with the limit values of the EU regulations.

η_s [%] Seasonal Heating efficiency	CO [mg/m^3] (13 % O_2)	PM [mg/m^3] (13 % O_2)	NOx [mg/m^3] (13 % O_2)	C_{OGC} [mg/m^3] (13 % O_2)
≥65%	≤1500	≤40	≤200	≤120

Datum: 29/1-2024



Lars U. Borch,
Lotus Heating Systems A/S

H570

Tekniska data					Säkerhetsavstånd till brännbart material					
Typ	**Höjd mm**	**Bredd mm**	**Djup mm**	**Vikt kg**	**A mm**	**B mm**	**C mm**	**D mm**	**F mm**	**Framför mm**
H570	575	685	440	111			510	310	380	1400

Tabell för beräkning av skorsten

Typ	Rökdrag PA	Rökgasmassflöde (g/s)	Rökgas-temperatur	Verkningsgrad %	Nominell utgående effekt kW
H570	12	5,1	292°	84	6

Mängd för tändning och påfyllning	
Tändved	**Ved**
2 kg	1,5–2,5 kg

Inställning av luftspjället

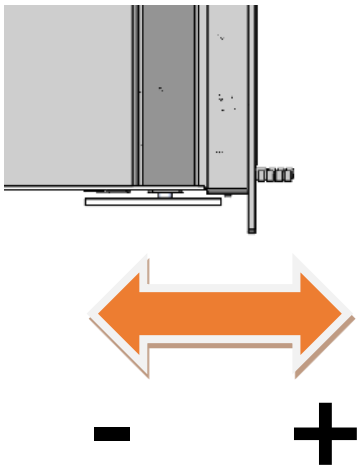

Datablad

Leverantör eller varumärke	***Lotus***	**Noter**
Modellbeteckning	**H570**	
Energieffektivitetsklass	***A+***	
Direkt värmeeffekt	***6 kW***	*Märkeffekt vid EN-provning*
Energieffektivitetsindex (EEI)	***112,8***	*Beräkning med EEI-kalkylator²*
Verkningsgrad vid nominell värmeeffekt	***84 %***	*Verkningsgrad enligt EN 13229*
Särskilda försiktighetsåtgärder som ska vidtas vid montering, installation eller underhåll av produkten för lokal rumsuppvärmning.	**Utvalda exempel:** *- Brandskydds- och säkerhetsavstånd, t.ex. avstånd till brännbara material, måste iakttas!* *- Tillräcklig tillförsel av förbränningsluft till spisen måste säkerställas. Luftutsugssystem kan störa tillförseln av förbränningsluft!*	

H570 ecoline

Tekniska data					Säkerhetsavstånd till brännbart material					
Typ	**Höjd mm**	**Bredd mm**	**Djup mm**	**Vikt kg**	**A mm**	**B mm**	**C mm**	**D mm**	**F mm**	**Framför mm**
H570 ecoline	575	685	440	111			510	310	380	1400

Tabell för beräkning av skorsten

Typ	Rökdrag PA	Rökgasmassflöde (g/s)	Rökgas-temperatur	Verkningsgrad %	Nominell utgående effekt kW
H570 ecoline	12	4,6	196°	86,4	6

Optimalt eldningsschema

H570 ecoline	Tändning	Föreldning	Föreldning	Eldning	Eldning	Eldning
Ved i kg	3,2	2,47	1,38	1,39	1,39	Osv.
Spjällinställning	100 % öppet (55 mm)	40 mm efter 1:30 min	26 mm efter 1:30 min	23 mm efter 1:30	23 mm från start	Osv.
Vedtränas position och längd	20 cm 	25 cm 	25 cm 	22 cm 	22 cm 	

Inställning av luftspjäll

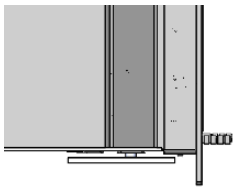

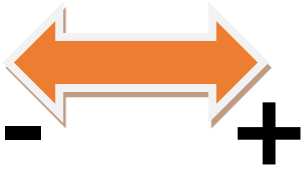

Övriga uppgifter Leverantör eller varumärke	***Lotus***	**Noter**
Modellbeteckning	**H570 ecoline**	
Energieffektivitetsklass	***A+***	
Direkt värmeeffekt	***6 kW***	*Märkeffekt vid EN-provning*
Energieffektivitetsindex (EEI)	***116,3***	*Beräkning med EEI-kalkylator²*
Verkningsgrad vid nominell värmeeffekt	***86,4 %***	*Verkningsgrad vid provning enligt EN 13229*
Särskilda försiktighetsåtgärder som ska vidtas vid montering, installation eller underhåll av produkten för lokal rumsuppvärmning.	**Utvalda exempel:** *- Brandskydds- och säkerhetsavstånd, t.ex. avstånd till brännbara material, måste iakttas!* *- Tillräcklig tillförsel av förbränningsluft till spisen måste säkerställas.*	

Declaration of conformity

This manufacturer's declaration confirms the compliance with the requirements of Regulation (EU) 2015/1185 and the notification in the Official Journal 2017 / C 076/02 of the European Commission.

Manufacturer	Lotus Heating Systems A/S, Agertoften 6, 5550 Langeskov. +45 63237070
Product type	Room heater for solid fuel (wood logs only)
Model identifier	Lotus H570 ecoline
Dokumentation	www.lotusstoves.com
Requirements	EN 13 229 2001/A2:2004/AC:2007

EU Union legislation:

	Reference	Date	Title
Top level directives and regulations			
	DIR 2009/125/EC	21/10/2009	Energy Related Products Directive (ecodesign)
	REG (EU) 305/2011	9/3/2011	Construction Products Regulation (CPR)
	REG (EU) 2017/1369	4/7/2017	Energy Labelling Regulation
Implementation measures incl regulations and delegated acts			
	(EU) 2015/1186 (EL)	24/4/2015	Energy labelling delegated act on Room heaters
	(EU) 2015/1185 (ED)	24/4/2015	Ecodesign regulation on Room heaters
	2017/C 076/02	10/3/2017	COM Transitional methods OJ EU C76 Vol 60
Harmonized standards, other standards and technical specifications			
	EN 13240:2001	7/4/2001	Room heaters fired by solid fuel
	EN 13240/A2:2004	28/10/2004	Harmonization of EN13240 by Annex ZA
	prEN 16510-1 (2013 ed)	January 2013	Emission measurement methods prior to 2018
	CEN/TS 15883	8/9/2009	Emission measurement from 2009
	EN 16510-1:2018	31/7/2018	Emission measurement methods 2018 onwards

Limit values:

This manufacturer declares the present room heater is in compliance with the limit values of the EU regulations.

η_s [%] Seasonal Heating efficiency	CO [mg/m^3] (13 % O_2)	PM [mg/m^3] (13 % O_2)	NOx [mg/m^3] (13 % O_2)	C_{OGC} [mg/m^3] (13 % O_2)
≥65%	≤1500	≤40	≤200	≤120

Datum: 29/01-2024



Lars U. Borch
Lotus Heating Systems A/S

H570T

Tekniska data					Säkerhetsavstånd till brännbart material			
Typ	Höjd mm	Bredd mm	Djup mm	Vikt kg	A mm	B mm	C mm	Framför/bakom mm
H570T	575	685	590	155	-	500	300	800

Tabell för beräkning av skorsten

Typ	Rökdrag PA	Rökgasmassflöde (g/s)	Rökgas-temperatur	Verkningsgrad %	Nominell utgående effekt kW
H570T	12	5,3	310°	80,5	6

Eldningsschema

Mängd för tändning och påfyllning	
Tändved	Ved
2–2,5 kg	2–2,5 kg

Inställning av luftspjäll

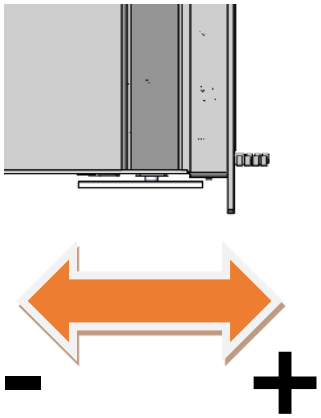

Övriga uppgifter

Leverantör eller varumärke	***Lotus***	**Noter**
Modellbeteckning	H570T	
Energieffektivitetsklass	A+	
Direkt värmeeffekt	6 kW	*Märkeffekt vid EN-provning*
Energieffektivitetsindex (EEI)	107,7	*Beräkning med EEI-kalkylator²*
Verkningsgrad vid nominell värmeeffekt	80,5 %	*Verkningsgrad enligt EN 13229*
Särskilda försiktighetsåtgärder som ska vidtas vid montering, installation eller underhåll av produkten för lokal rumsuppvärmning.	**Utvalda exempel:** *- Brandskydds- och säkerhetsavstånd, t.ex. avstånd till brännbara material, måste iakttas!* *- Tillräcklig tillförsel av förbränningsluft till spisen måste säkerställas.*	

Declaration of conformity

This manufacturer's declaration confirms the compliance with the requirements of Regulation (EU) 2015/1185 and the notification in the Official Journal 2017 / C 076/02 of the European Commission.

Manufacturer	Lotus Heating Systems A/S, Agertoften 6, 5550 Langeskov. +45 63237070
Product type	Room heater for solid fuel (wood logs only)
Model identifier	Lotus H570T
Dokumentation	www.lotusstoves.com
Requirements	EN 13229 2001/A2 2004/AC 2007

EU Union legislation:

	Reference	Date	Title
Top level directives and regulations			
	DIR 2009/125/EC	21/10/2009	Energy Related Products Directive (ecodesign)
	REG (EU) 305/2011	9/3/2011	Construction Products Regulation (CPR)
	REG (EU) 2017/1369	4/7/2017	Energy Labelling Regulation
Implementation measures incl regulations and delegated acts			
	(EU) 2015/1186 (EL)	24/4/2015	Energy labelling delegated act on Room heaters
	(EU) 2015/1185 (ED)	24/4/2015	Ecodesign regulation on Room heaters
	2017/C 076/02	10/3/2017	COM Transitional methods OJ EU C76 Vol 60
Harmonized standards, other standards and technical specifications			
	EN 13240:2001	7/4/2001	Room heaters fired by solid fuel
	EN 13240/A2:2004	28/10/2004	Harmonization of EN13240 by Annex ZA
	prEN 16510-1 (2013 ed)	January 2013	Emission measurement methods prior to 2018
	CEN/TS 15883	8/9/2009	Emission measurement from 2009
	EN 16510-1:2018	31/7/2018	Emission measurement methods 2018 onwards

Limit values:

This manufacturer declares the present room heater is in compliance with the limit values of the EU regulations.

η_s [%] Seasonal Heating efficiency	CO [mg/m^3] (13 % O_2)	PM [mg/m^3] (13 % O_2)	NOx [mg/m^3] (13 % O_2)	C_{OGC} [mg/m^3] (13 % O_2)
≥65%	≤1500	≤40	≤200	≤120

Datum: 31/1-2024



Lars U. Borch, **Lotus Heating Systems A/S**

H570W

Tekniska data					Säkerhetsavstånd till brännbart material			
Typ	**Höjd mm**	**Bredd mm**	**Djup mm**	**Vikt kg**	**A mm**	**B mm**	**C mm**	**Framför mm**
H570W	575	1017	440	154	250	350	300	1400

Tabell för beräkning av skorsten

Typ	Rökdrag PA	Rökgasmassflöde (g/s)	Rökgas-temperatur	Verkningsgrad %	Nominell utgående effekt kW
H570W	12	6,8	315°	80,5	7

Mängd för tändning och påfyllning	
Tändved	**Ved**
2 kg	1,5–2,5 kg

Inställning av luftspjället

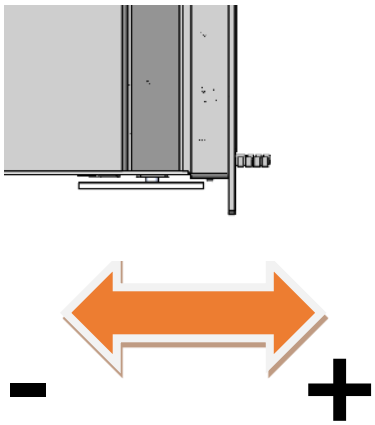

Övriga uppgifter

Leverantör eller varumärke	***Lotus***	**Noter**
Modellbeteckning	**H570W**	
Energieffektivitetsklass	***A+***	
Direkt värmeeffekt	***7 kW***	*Märkeffekt vid EN-provning*
Energieffektivitetsindex (EEI)	***107,7***	*Beräkning med EEI-kalkylator²*
Verkningsgrad vid nominell värmeeffekt	***80,5 %***	*Verkningsgrad vid provning enligt EN 13229*
Särskilda försiktighetsåtgärder som ska vidtas vid montering, installation eller underhåll av produkten för lokal rumsuppvärmning.	**Utvalda exempel:** *- Brandskydds- och säkerhetsavstånd, t.ex. avstånd till brännbara material, måste iakttas!* *- Tillräcklig tillförsel av förbränningsluft till spisen måste säkerställas.*	

H570W ecoline

Tekniska data					Säkerhetsavstånd till brännbart material			
Typ	**Höjd mm**	**Bredd mm**	**Djup mm**	**Vikt kg**	**A mm**	**B mm**	**C mm**	**Framför mm**
H570W ecoline	575	1017	440	154	250	350	300	1400

Tabell för beräkning av skorsten

Typ	Rökdrag PA	Rökgasmassflöde (g/s)	Rökgas-temperatur	Verkningsgrad %	Nominell utgående effekt kW
H570W ecoline	12	4,4	191°	86	7

Optimalt eldningsschema

H570 ecoline	Tändning	Föreldning	Föreldning	Eldning	Eldning	Eldning
Ved i kg	3,2	2,47	1,77	1,32	1,28	Osv.
Spjällinställning	100 % öppet (55 mm)	40 mm efter 1:30 min	26 mm efter 1:30 min	23 mm efter 1:30	23 mm från start	Osv.
Vedtränas position och längd	20 cm 	25 cm 	25 cm 	22 cm 	22 cm 	

Inställning av luftspjäll

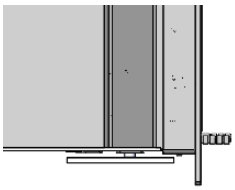



Övriga uppgifter

Leverantör eller varumärke	***Lotus***	**Noter**
Modellbeteckning	**H570 ecoline**	
Energieffektivitetsklass	***A+***	
Direkt värmeeffekt	***5,6 kW***	*Märkeffekt vid EN-provning*
Energieffektivitetsindex (EEI)	***115,7***	*Beräkning med EEI-kalkylator²*
Verkningsgrad vid nominell värmeeffekt	***86 %***	*Verkningsgrad vid provning enligt EN 13229*

Särskilda försiktighetsåtgärder som ska vidtas vid montering, installation eller underhåll av produkten för lokal rumsuppvärmning.	**Utvalda exempel:** *- Brandskydds- och säkerhetsavstånd, t.ex. avstånd till brännbara material, måste iakttas!* *- Tillräcklig tillförsel av förbränningsluft till spisen måste säkerställas.*

Declaration of conformity

This manufacturer's declaration confirms the compliance with the requirements of Regulation (EU) 2015/1185 and the notification in the Official Journal 2017 / C 076/02 of the European Commission.

Manufacturer	Lotus Heating Systems A/S, Agertoften 6, 5550 Langeskov. +45 63237070
Product type	Room heater for solid fuel (wood logs only)
Model identifier	Lotus H570W
Dokumentation	www.lotusstoves.com
Requirements	EN 13229 2001/A2 2004/AC 2007

EU Union legislation:

	Reference	Date	Title
Top level directives and regulations			
	DIR 2009/125/EC	21/10/2009	Energy Related Products Directive (ecodesign)
	REG (EU) 305/2011	9/3/2011	Construction Products Regulation (CPR)
	REG (EU) 2017/1369	4/7/2017	Energy Labelling Regulation
Implementation measures incl regulations and delegated acts			
	(EU) 2015/1186 (EL)	24/4/2015	Energy labelling delegated act on Room heaters
	(EU) 2015/1185 (ED)	24/4/2015	Ecodesign regulation on Room heaters
	2017/C 076/02	10/3/2017	COM Transitional methods OJ EU C76 Vol 60
Harmonized standards, other standards and technical specifications			
	EN 13240:2001	7/4/2001	Room heaters fired by solid fuel
	EN 13240/A2:2004	28/10/2004	Harmonization of EN13240 by Annex ZA
	prEN 16510-1 (2013 ed)	January 2013	Emission measurement methods prior to 2018
	CEN/TS 15883	8/9/2009	Emission measurement from 2009
	EN 16510-1:2018	31/7/2018	Emission measurement methods 2018 onwards

Limit values:

This manufacturer declares the present room heater is in compliance with the limit values of the EU regulations.

η_{s} [%] Seasonal Heating efficiency	CO [mg/m^{3}] (13 % O_2)	PM [mg/m^{3}] (13 % O_2)	NOx [mg/m^{3}] (13 % O_2)	C_{OGC} [mg/m^{3}] (13 % O_2)
≥65%	≤1500	≤40	≤200	≤120

Datum: 31/1-2024



Lars U. Borch, **Lotus Heating Systems A/S**

H700

Tekniska data					Säkerhetsavstånd till brännbart material			
Typ	Höjd mm	Bredd mm	Djup mm	Vikt kg	A mm	B mm	C mm	Framför mm
H700	705	450	440	96	300	400	250	1100

Tabell för beräkning av skorsten

Typ	Rökdrag PA	Rökgasmassflöde (g/s)	Rökgas-temperatur	Verkningsgrad %	Nominell utgående effekt kW
H700	12	5,7	308°	82,9	6

Mängd för tändning och påfyllning	
Tändved	Ved
2 kg	1,5–2,5 kg

Inställning av luftspjället

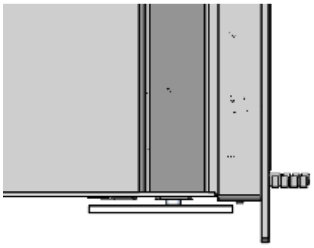

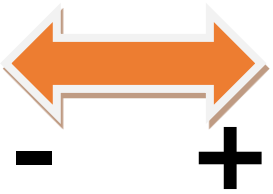

Övriga uppgifter

Leverantör eller varumärke	*Lotus*	Noter
Modellbeteckning	**H700**	
Energieffektivitetsklass	***A+***	
Direkt värmeeffekt	**6 kW**	*Märkeffekt vid EN-provning*
Energieffektivitetsindex (EEI)	**111,2**	*Beräkning med EEI-kalkylator²*
Verkningsgrad vid nominell värmeeffekt	**82,9 %**	*Verkningsgrad enligt EN 13229*
Särskilda försiktighetsåtgärder som ska vidtas vid montering, installation eller underhåll av produkten för lokal rumsuppvärmning.	**Utvalda exempel:** *- Brandskydds- och säkerhetsavstånd, t.ex. avstånd till brännbara material, måste iakttas!* *- Tillräcklig tillförsel av förbränningsluft till spisen måste säkerställas.*	

Declaration of conformity

This manufacturer's declaration confirms the compliance with the requirements of Regulation (EU) 2015/1185 and the notification in the Official Journal 2017 / C 076/02 of the European Commission.

Manufacturer	Lotus Heating Systems A/S, Agertoften 6, 5550 Langeskov. +45 63237070
Product type	Room heater for solid fuel (wood logs only)
Model identifier	Lotus H700
Dokumentation	www.lotusstoves.com
Requirements	EN 13229 2001/A2 2004/AC 2007

EU Union legislation:

	Reference	Date	Title
Top level directives and regulations			
	DIR 2009/125/EC	21/10/2009	Energy Related Products Directive (ecodesign)
	REG (EU) 305/2011	9/3/2011	Construction Products Regulation (CPR)
	REG (EU) 2017/1369	4/7/2017	Energy Labelling Regulation
Implementation measures incl regulations and delegated acts			
	(EU) 2015/1186 (EL)	24/4/2015	Energy labelling delegated act on Room heaters
	(EU) 2015/1185 (ED)	24/4/2015	Ecodesign regulation on Room heaters
	2017/C 076/02	10/3/2017	COM Transitional methods OJ EU C76 Vol 60
Harmonized standards, other standards and technical specifications			
	EN 13240:2001	7/4/2001	Room heaters fired by solid fuel
	EN 13240/A2:2004	28/10/2004	Harmonization of EN13240 by Annex ZA
	prEN 16510-1 (2013 ed)	January 2013	Emission measurement methods prior to 2018
	CEN/TS 15883	8/9/2009	Emission measurement from 2009
	EN 16510-1:2018	31/7/2018	Emission measurement methods 2018 onwards

Limit values:

This manufacturer declares the present room heater is in compliance with the limit values of the EU regulations.

η_s [%] Seasonal Heating efficiency	CO [mg/m^3] (13 % O_2)	PM [mg/m^3] (13 % O_2)	NOx [mg/m^3] (13 % O_2)	C_{OGC} [mg/m^3] (13 % O_2)
≥65%	≤1500	≤40	≤200	≤120

Datum: 31/1-2024



Lars U. Borch, **Lotus Heating Systems A/S**

Unico

Tekniska data					Säkerhetsavstånd till brännbart material			
Typ	Höjd mm	Bredd mm	Djup mm	Vikt kg	A mm	B mm	C mm	Framför mm
Unico 11–12	545	716	486	122	0	80/0	300	1200
Unico 13	545	705	486	122	0	80/80	300	1200

Tabell för beräkning av skorsten

Typ	Rökdrag PA	Rökgasmassflöde (g/s)	Rökgas-temperatur	Verkningsgrad %	Nominell utgående effekt kW
Unico 11–12–13	12	5,1	358°	80	6

Inställning av luftspjället

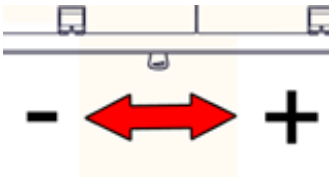

Eldningsschema

Mängd för tändning och påfyllning	
Tändved	Ved
2 kg	1,8 kg

Leverantör eller varumärke	*Lotus*	Noter
Modellbeteckning	***Unico-serien***	
Energieffektivitetsklass	***A+***	
Direkt värmeeffekt	**6 kW**	*Märkeffekt vid EN-provning*
Energieffektivitetsindex (EEI)	***107***	*Beräkning med EEI-kalkylator²*
Verkningsgrad vid nominell värmeeffekt	***80 %***	*Verkningsgrad enligt EN 13229*
Särskilda försiktighetsåtgärder som ska vidtas vid montering, installation eller underhåll av produkten för lokal rumsuppvärmning.	**Utvalda exempel:** *- Brandskydds- och säkerhetsavstånd, t.ex. avstånd till brännbara material, måste iakttas!* *- Tillräcklig tillförsel av förbränningsluft till spisen måste säkerställas.*	

Declaration of conformity

This manufacturer's declaration confirms the compliance with the requirements of Regulation (EU) 2015/1185 and the notification in the Official Journal 2017 / C 076/02 of the European Commission.

Manufacturer	Lotus Heating Systems A/S, Agertoften 6, 5550 Langeskov. +45 63237070
Product type	Room heater for solid fuel (wood logs only)
Model identifier	Lotus Unico series
Dokumentation	www.lotusstoves.com
Requirements	EN 13229 2001/A2 2004/AC 2007

EU Union legislation:

	Reference	Date	Title
Top level directives and regulations			
	DIR 2009/125/EC	21/10/2009	Energy Related Products Directive (ecodesign)
	REG (EU) 305/2011	9/3/2011	Construction Products Regulation (CPR)
	REG (EU) 2017/1369	4/7/2017	Energy Labelling Regulation
Implementation measures incl regulations and delegated acts			
	(EU) 2015/1186 (EL)	24/4/2015	Energy labelling delegated act on Room heaters
	(EU) 2015/1185 (ED)	24/4/2015	Ecodesign regulation on Room heaters
	2017/C 076/02	10/3/2017	COM Transitional methods OJ EU C76 Vol 60
Harmonized standards, other standards and technical specifications			
	EN 13240:2001	7/4/2001	Room heaters fired by solid fuel
	EN 13240/A2:2004	28/10/2004	Harmonization of EN13240 by Annex ZA
	prEN 16510-1 (2013 ed)	January 2013	Emission measurement methods prior to 2018
	CEN/TS 15883	8/9/2009	Emission measurement from 2009
	EN 16510-1:2018	31/7/2018	Emission measurement methods 2018 onwards

Limit values:

This manufacturer declares the present room heater is in compliance with the limit values of the EU regulations.

η_{s} [%] Seasonal Heating efficiency	CO [mg/m^{3}] (13 % O_2)	PM [mg/m^{3}] (13 % O_2)	NOx [mg/m^{3}] (13 % O_2)	C_{OGC} [mg/m^{3}] (13 % O_2)
≥65%	≤1500	≤40	≤200	≤120

Datum: 31/01-2024



Lars U. Borch, **Lotus Heating Systems A/S**

GARANTIBEVIS
Kamin från Lotus – 10 års garanti

Från och med den 1 september 2014 erbjuder Lotus 10 års garanti i stället för 5 år. Denna garanti gäller för kaminer som levereras från Lotus efter detta datum.

Detta garantibevis gäller för Lotus-kamin av modell _____ med tillverkningsnummer _____ som köptes den _____.

Garantin omfattar normal eldning, dvs. med vanlig kluven ved och pressade träbriketter, och endast om kaminen i övrigt används enligt anvisningarna i bruksanvisningen.

Garantin omfattar kaminens felfria funktion och omfattar inte överhettningsskador, skador, på lack, slitdelar och rörliga delar som glas, skamol, sten, skakgaller, rökvändarplattor, tätningar, skjutspjäll och stängningsanordningar.

Garantin upphör att gälla om kaminen inte används i enlighet med bruksanvisningen och om fel eller liknande söks/repareras av en person som inte är auktoriserad av Lotus Heating Systems A/S. Garantin täcker inte skador som orsakats av olämplig och obehörig användning av kaminen.

Om en produkt returneras till Lotus Heating Systems A/S och det senare visar sig att skadan inte täcks av garantin, ska kunden stå för de kostnader som uppstår.

Vid en eventuell garantireparation förlängs inte garantitiden för den utförda reparationen, utan fortsätter att följa den ursprungliga garantitiden.

Detta garantibevis är endast giltigt om det är ifyllt och medföljer vid uppvisande av originalfakturan från återförsäljaren. Garantitiden följer fakturadatumet.

Vi önskar dig lycka till med din nya Lotus-kamin.

Vänliga hälsningar Återförsäljare:



Lars U. Borch, **Lotus Heating Systems A/S**

Lotus heating Systems A/S www.lotusstoves.com **+45 63 23 70 70**

Tabell 1

Model identifier: *
Indirect heating function: NA
Direct heat output: * kW

Local heating emissions at nominal heat output	Emissions from local heating at minimal rated heat output
[x] mg/Nm³ (13%O2)	[x] mg/Nm³ (13%O2)

Fuel	Preferred fuel	Other suitable fuel(s)	ηs [x%]:	PM	OGC	CO	NOX	PM	OGC	CO	NOX
Wood logs, moisture content ≤ 25 %	yes	no	*	*	*	*	*	NA	NA	NA	NA
Compressed wood, moisture content < 12 % (e.g. according to ISO 17225-3	no	no									
Other woody biomass	no	no									
Non-woody biomass	no	no									
Anthracite and dry steam coal	no	no									
Hard coke	no	no									
Low temperature coke	no	no									
Bituminous coal	no	no									
Lignite briquettes	no	no									
Peat briquettes	no	no									
Blended fossil fuel briquettes	no	no									
Other fossil fuel	no	no									
Blended biomass and fossil fuel briquettes	no	no									
Other blend of biomass and solid fuel	no	no									

Heat output	Symbol	Value	Unit
Nominal heat output	P nom	*	kW
Minimum heat output	P min	NA	kW
Auxiliary power consumption			
At nominal heat output	el max	NA	kW
At minimum heat output	el min	NA	kW
In standby mode	el SB	NA	kW

Fuel efficiency (Based on the net calorific value (NCV)	Symbol	Value	Unit
Fuel efficiency at nominal heat output	ηth,nom	*	%
Fuel efficiency at minimum heat output	ηth,min	NA	%
Permanent pilot flame power requirement			
Pilot flame power requirement (if applicable)	Ppilot	NA	kW

Type of heat output/room temperature control

Single-stage heat output, no room temperature control	No
Two or more manual stages, no room temperature control	Yes
with mechanic thermostat room temperature control	No
with electronic room temperature control	No

With electronic room temperature control plus day timer	No
With electronic room temperature control plus week timer	No

Other control options

Room temperature control, with presence detectors	No
Room temperature control, with open window detection	No
With distance control option	No

*See Declaration of conformity and technical data for the stove