Monterings og brugsvejledning
Pejseindsatse, H370, H470, H470W
H570, H570T, H570W, H700, Unico

Version 1. 18.04.2024



Indhold

Indledning **4**
1 Installation af din pejseindsats **4**
1.1 Underlaget **5**
1.2 Krav til opstilling/indbygning **5**
Montering af røgvendepladen 6
Afstand til ikke brændbart materiale 6
Afstand til brændbart materiale 7
1.3 Sikkerhedsafstande til brændbare materialer **8**
1.4 Skorstenen **9**
1.5 Montage for ecoline modeller med katalysator **10**
1.6 Sikkerhedsanvisninger **11**
1.7 Bortskaffelse af emballagen **12**
1.8 Bortskaffelse af pejseindsatsdele **12**
1.9 Tilførsel af forbrændingsluft **12**
1.10 Skorstenen og dimensionering **13**
2 Anbefalet træ til brændsel **13**
2.1 Brænde til ecoline modeller **14**
2.2 Træ til optænding **14**
3 Overfladebehandling ved første optænding **14**
4 Betjening af pejseindsatsen **14**
4.1 Optænding og påfyldning af træ **15**
5 Aske **16**
6 Gode råd **16**
6.1 Rengøring af pejseindsatsen **16**
6.2 Vedligeholdelse af pejseindsatsen **17**
6.3 Brændkammerbeklædning **17**
6.4 Glasruden **18**
6.5 Reparationsmaling **18**
6.6 Vedligeholdelse/reservedele **18**
7 Fejlfunktion **18**
8 Hvad der medleveres til pejseindsatsen? **20**
9 Tekniske ovndata **21**

Indledning

Kære Lotus-kunde. Tillykke med din nye pejseindsats. Vi er glade for, at du har valgt et kvalitetsprodukt fra Lotus.
Lotus har en lang tradition bag sig og har udviklet og fremstillet brændeovne siden 1979. Vi stiller de højeste krav til vores produkter, og vores pejseindsatse er kendetegnet ved den nyeste forbrændingsteknologi, materialer og fremstilling af høj kvalitet samt et attraktivt design. Pejsene er resultat af gode traditioner kombineret med innovativ tankegang og har i årevis glædet deres ejere med trofast tjeneste.

Vi håber og tror, at den vil give dig mange varme stunder. Men før du rigtig kan få glæde af din investering og for at sikre, at du har fornøjelse af din pejseindsats i mange år fremover, bør du læse denne vejledning omhyggeligt. Den indeholder vigtige anvisninger og mange nyttige tips. Du kan også finde nogle konkrete råd til, hvordan du får mest glæde af pejsen - både nu og i årene fremover. Derfor er den altid god at gemme som alle andre brugsanvisninger.

Pejseindsatsen er beregnet til 'intermitterende forbrænding'. Det vil sige, at hver påfyring brændes ned til gløder, før der gen påfyres, hvilket opnås ved at følge vejledningen nedenfor:

1 Installation af din pejseindsats

Før din nye pejseindsats er klar til at sprede varme og hygge, bør du læse disse sider grundigt igennem. Her gennemgår vi de krav, der er til monteringen og installationen. Vi henviser også til den særlige samle og montagevejledning for ovnen, der detaljeret anviser, hvorledes hele indsatsen i sine enkeltdele skal samles.

Lotus anbefaler at pejseindsatsen monteres af en autoriseret Lotusforhandler eller af en montør anbefalet af en autoriseret Lotusforhandler.

Bemærk desuden at eventuelle luftriste altid skal placeres således, at de ikke kan blokeres.

Pejseindsatsen skal tilsluttes i overensstemmelse med de gældende nationale og europæiske standarder og lokale bestemmelser. For at sikre dette, bør du kontakte din skorstensfejer inden installationen. Skorstensfejeren eller de lokale myndigheder vil også kunne informere dig om de gældende lokale regler og give dig den nødvendige tilladelse til at bruge din indsats, når den til slut er korrekt installeret. Husk – indsatsen må ikke tages i brug inden installationen er anmeldt, registreret og godkendt af den lokale myndighed/skorstensfejer. Udenfor EU gælder der i nogle tilfælde andre regler.

Bygningsreglementet og brandbestemmelserne skal overholdes. Lotus indsatse er godkendt efter EN13229. Ved varmeisolerede brandbare vægge skal installationsstandarden DIN 18896 overholdes. Spørg eventuelt din skorstensfejer om råd på forhånd.

I øvrigt henvises der til, at alle til enhver tid gældende lokale forordninger, inklusive dem der henviser til nationale og europæiske standarder, skal overholdes ved installation af pejseindsatsen.

Det skal endvidere advares mod enhver uautoriseret ændring af pejseindsatsen, ligesom det skal bemærkes at overfladerne på pejseindsatsen bliver varme.

Lotus anbefaler at pejseindsatsen monteres af en autoriseret Lotusforhandler eller af en pejsemontør anbefalet af en autoriseret Lotusforhandler.
Husk – pejseindsatsen må ikke tages i brug inden installationen er godkendt af den lokale skorstensfejer.

Bemærk at eventuelle luftriste til konvektionsluft skal placeres således, at de ikke kan blokeres eller stoppe til. Det anbefales regelmæssigt at efterse ristene og rengøre dem

Den nødvendige hulstørrelse for montering af pejseindsatsen fremgår af samlevejledningen.

Alle H-pejseindsatse kan tages ud af yderkassen ved at løfte den op af sporføringen.
Knærøret som både kan gå bagud eller opad, sluttes til skorsten.

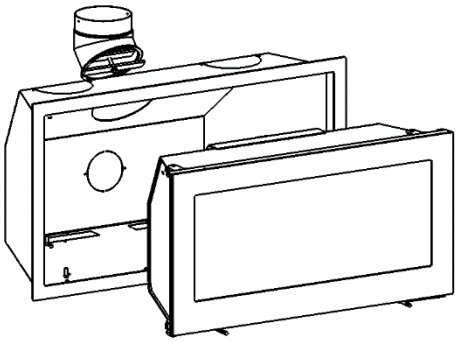

1.1 Underlaget

Underlaget skal naturligvis være fast og have tilstrækkelig bæreevne. Dette vil normalt ikke være et problem i forbindelse med montering i en åben pejs.

Ved brændbart gulv skal højden på fundamentet for indsatsen være minimum 300 mm.

1.2 Krav til opstilling/indbygning

Mulighederne for indbygning af pejseindsatse er utallige, de kan bygges ind i væggen, udenpå væggen og hænges op på væggen. Indbygning må dog kun ske i forbindelse med ikke brændbart materiale. Stort set alle installationer

designes individuelt og i alle tilfælde skal afstanden til brændbart overholde værdierne angivet nedenfor.

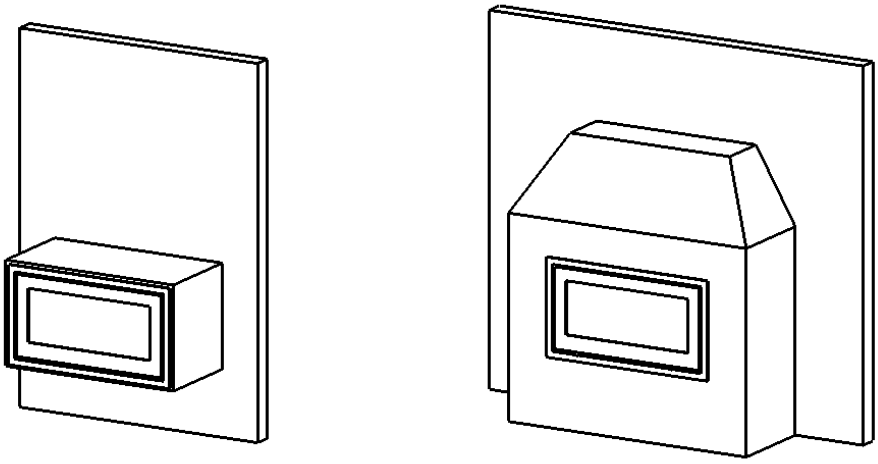

Montering af røgvendepladen

Nedenfor er vist hvordan røgvendepladen skal placeres, man ser et snit i pejseindsatsen fra siden.

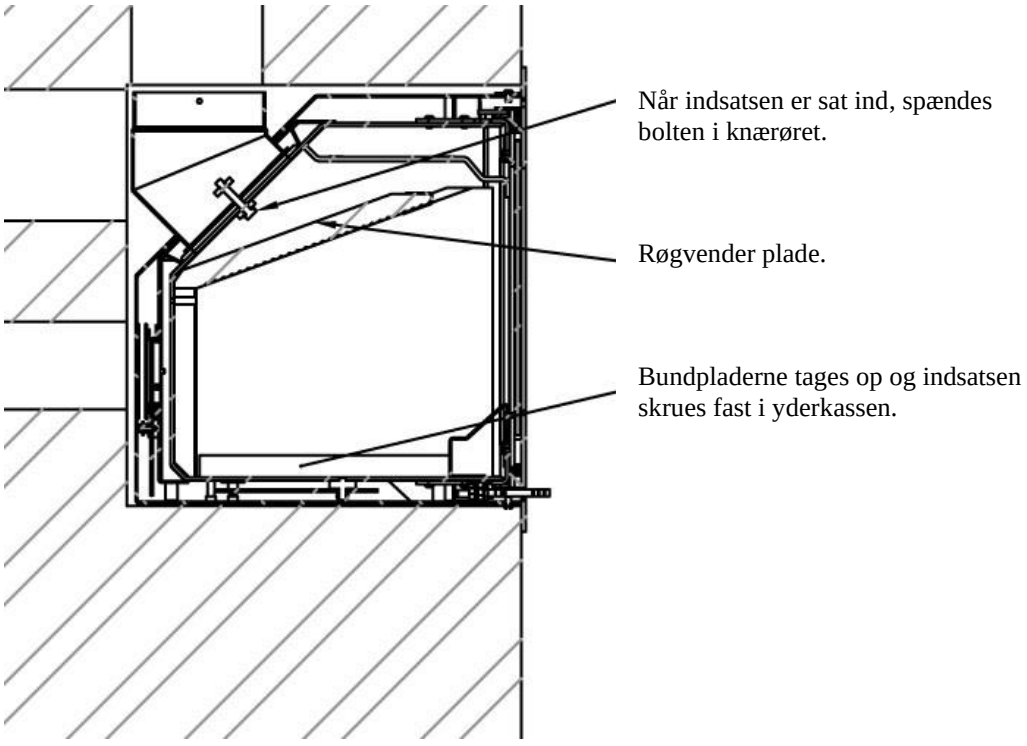

Røgvenderpladen tages ud ved at løfte op i den ene side, hvorefter den kan komme fri i den anden side og tages ned i brandkamret og ud af lågen. Tilsvarende lægges den på plads ved at føre den op på skrå i den ene side og derpå i den anden side og så lægges den på plads i midten.

Afstand til ikke brændbart materiale

Til ikke brændbart materiale er der ingen krav.

Afstand til brændbart materiale

Når pejseindsatsen monteres i en eksisterende muret pejs, vil kravene om afstand til brændbart materiale og brandsikring på gulvet normalt være i orden.
Er der tale om en nybygning henvises der til eventuelle lokale bestemmelser om brandsikring m.v. Kontakt eventuelt din skorstensfejer for afklaring af tvivlsspørgsmål.

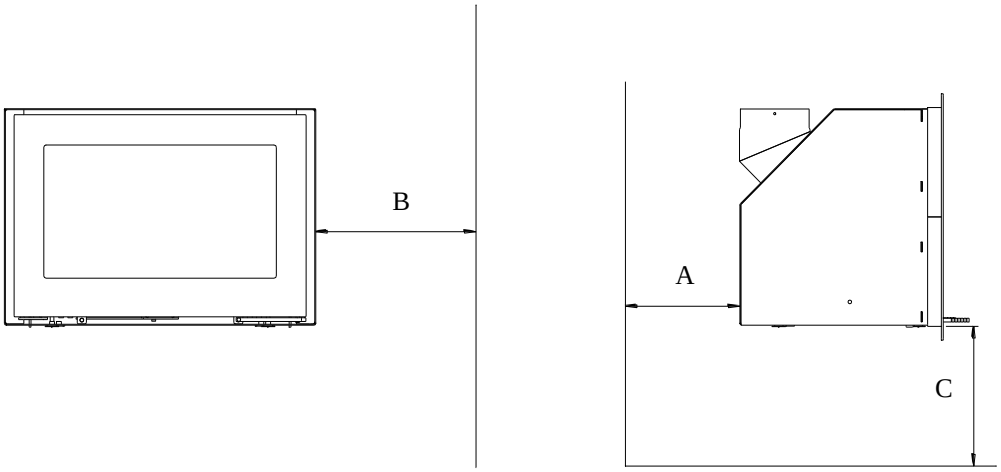

Opstilling/montering i forbindelse med brændbart.

Ved opstilling i forbindelse med brændbart skal indsatsen monteres i et kabinet der opbygges af et stålskelet beklædt med 25mm Skamol Superisol plader eller et materiale med samme eller bedre isoleringsevne. Minimums mål/afstande fremgår af nedenstående eksempel på en opbygning i ikke brændbare materialer, i forbindelse med brændbart.

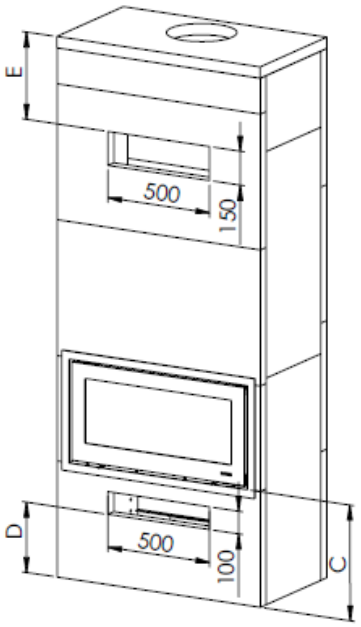

H-ovne

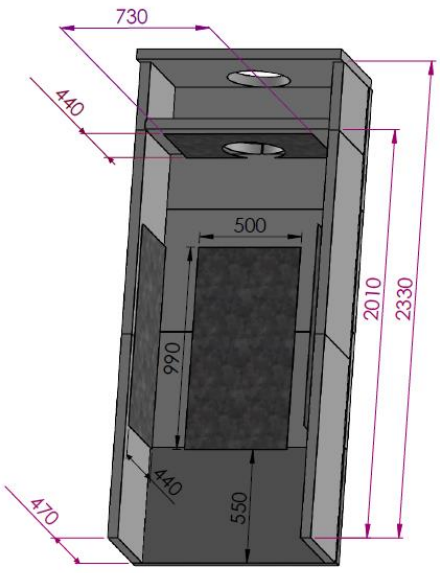

H570 med stråleskærme

Unico 11,12 og 13

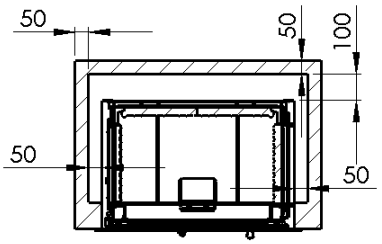

Isolerings materiale: 50 mm Rockwool Brandbatts m. glat varmefast overflade. Eller Gasbeton 100mm.

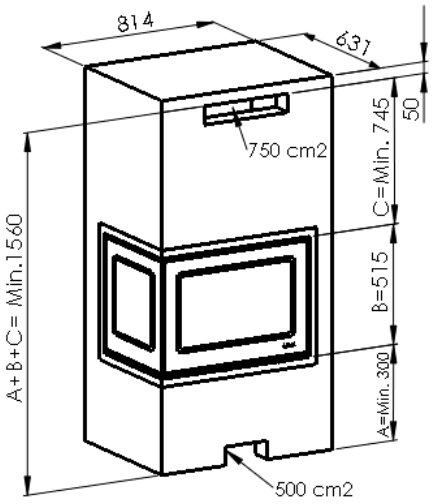

Unico 11/12

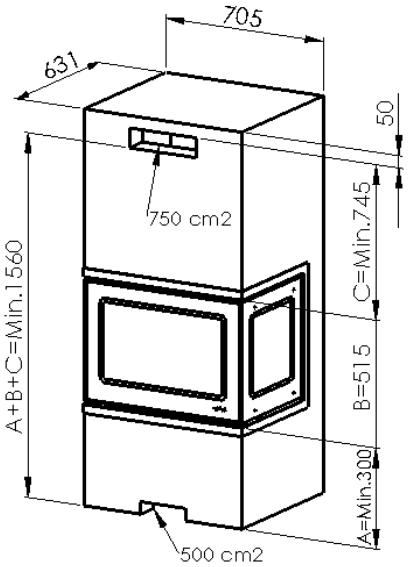

Unico 13

1.3 Sikkerhedsafstande til brændbare materialer

Ved placeringen af jeres nye pejseindsats i huset skal der af sikkerhedsmæssige årsager tages særligt hensyn til afstande til brændbart materiale, såsom brændbare vægge, møbler mv. Den lovpligtige sikkerhedstest har fastlagt en række minimumsafstande, som er vigtige at overholde. Afstandene fremgår af det tekniske datablad for ovnen i bagerst i denne vejledning og på typeskiltet.

1.4 Skorstenen

Et godt træk i din skorsten har afgørende betydning for, hvor godt en pejseindsats kommer til at brænde. Bemærk at der skal være adgang til renselåger.

Skorstenens virksomme højde skal typisk være mellem 3,5 og 4,5meter. Ved virksom højde forstås afstanden fra pejseindsatsens top og til toppen af skorstenen.

Skorstenens lysning skal være min. Ø150 mm (indvendigt mål) i stålskorstene og min. Ø175-180mm i murede skorstene eller skorstene af keramiske elementer, da deres indvendige overflade ofte er ru og yder modstand.

Alle samlinger og tilslutningssteder skal naturligvis være tætte og skorstenen skal kunne yde et træk på min. 1,2mm vandsøjle (12 Pa).

1.5 Montage for ecoline modeller med katalysator

Lotus ecoline modeller leveres med et specialdesignet katalysatormodul og et 50 cm løst tilslutningsrør som en del af ovnen, der skal installeres af pejsemontøren.

Generelt

Katalysatorerne i Lotus pejseindsatse er kendetegnet ved en lang levetid og meget effektiv emissionsreduktion under de rigtige betingelser. For at sikre deres effektivitet og funktion i deres levetid, skal man være opmærksom på korrekt montering, håndtering, brug og rengøring.

Udpakning og håndtering



Katalysatorerne er en keramisk struktur belagt med et aktivt lag, der består af en blanding af metaloxider og ædelmetaller. Katalysatorerne må kun berøres med handsker, da det aktive lag ellers kan blive beskadiget og katalysatorens effekt reduceres.
Vigtigt: Katalysatorerne er skrøbelige og skal håndteres meget forsigtigt.
Undgå at støde og tabe katalysatoren. Dette kan ødelægge katalysatoren.

Installation af katalysatoren

Katalysatoren er integreret i den nederste del af knærøret på din pejseindsats. Den sidder godt og beskyttet i et rør i perfekte omgivelser for den katalytiske efterforbrændingsproces. Det er vigtigt at placere katalysatoren korrekt for at sikre spalten til det lovkrævede bypass.

Katalysatorerne tages ud af transportemballagen, røgvendepladen afmonteres og katalysatoren skubbes forsigtigt op i røgrøret nedefra som vist på billedet.



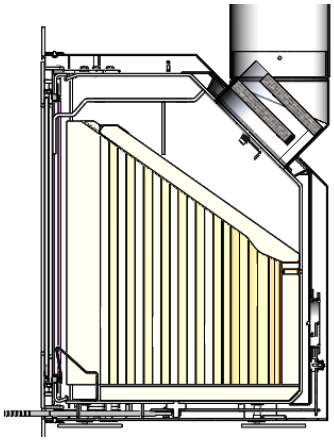

Katalysatormontage i røgrøret.

Rengøring
Afhængigt af driftstiden, brændstoffet og brugeradfærd skal katalysatoren rengøres, da grove støvpartikler fra røggasserne sætter sig på overfladen. Disse grove støvpartikler skal regelmæssigt fjernes fra katalysatoroverfladen. Som bruger af ovnen skal man jævnligt inspicere katalysatorens tilsmudsning og beslutte om rengøring er nødvendig. Dette foretages nemt og kan gøres af enhver ovnbruger.

Redskaber til rengøring.
Til at rengøre katalysatoren kan man anvende en håndbørste, pensel eller børstehovedet til en støvsuger.



Vigtigt:
En blokeret katalysator fungerer ikke længere efter hensigten og bør renses eller udskiftes inden yderligere brug af pejseindsatsen. Det er derfor vigtigt at katalysatoren regelmæssigt efterses ved en visuel inspektion.
Af sikkerhedsmæssige årsager er din ecoline ovn også udstyret med en lovkrævet bypass kanal til røggasserne, således at pejseindsatsen stadig kan komme af med røggassen selvom katalysatoren bliver blokeret.
Katalysatorer som er blokeret med tjære kan ikke længere rengøres og skal udskiftes.
Inden fejning af skorsten og røgrør skal katalysatoren fjernes. Ellers risikeres det, at katalysatoren bliver beskadiget og tilstoppet.

Drifttid.
Ved korrekt fyringsmetode og under de rette forhold for forbrændingen er katalysatoren meget holdbar og robust i forhold til miljøet over brændkammeret. Ved jævnligt tilsyn og rensning holder katalysatoren til mindst 3 fyringssæsoner uden at skulle udskiftes.

1.6 Sikkerhedsanvisninger

Overfladerne på pejseindsatsen bliver varme. Dele af pejseindsatsen, især de udvendige overflader, lågen, betjeningshåndtagene, og glasruden bliver varme under drift! Der skal udvises passende forsigtighed! Brug passende værktøj (1 handske er inkluderet i leveringsomfanget).

1.7 Bortskaffelse af emballagen

Træemballage: Send til genbrug eller bortskaffelse.
Strækfilm/plastfolie: Indleveres til genbrug eller bortskaffelse.
Plastposer: Indleveres til genbrug eller bortskaffelse.

1.8 Bortskaffelse af pejseindsatsdele

Stål/støbejern: Indleveres til genbrug eller bortskaffelse.
Isolering af forbrændingskammer: Indleveres til bortskaffelse.
Pakninger: Sendes til bortskaffelse.
Glas: Bortskaffes som keramisk affald.
Katalysator:
Efter endt levetid eller ved beskadigelse skal katalysatoren udskiftes. Den udtjente katalysator behøver dog ikke at blive kasseret og smidt bort. Metallerne i katalysatoren kan oparbejdes og genbruges i stor udstrækning. Du kan derfor indlevere din brugte katalysator hos din forhandler, samtidig med du køber en ny. Herefter vil Lotus sørge for miljørigtig og korrekt oparbejdning.

1.9 Tilførsel af forbrændingsluft

Det er vigtigt for en god og ren forbrænding, at der tilføres tilstrækkeligt med luft til bålet. For at dette kan lade sig gøre er det imidlertid en forudsætning, at der tilføres luft til rummet, hvor pejseindsatsen er opstillet.

I langt de fleste rum vil der være tilstrækkeligt med luft, ikke mindst hvis nogle af dørene mellem rummene i huset står åbne. I særlige tilfælde kan det være nødvendigt at anbringe en luftventil i ydermuren i rummet, hvor pejseindsatsen er opstillet. Luftventilerne skal placeres således, at de ikke kan blokeres.
Det skal sikres at der er tilstrækkelig forbrændingsluft. Tal eventuelt med din skorstensfejer på forhånd, hvis der er brug for at beregne luftbehovet for brændeovnens installationssted og fortælle dig, hvor meget ekstra luft der i givet fald stadig er behov for.

Utilstrækkelig forbrændingsluft kan påvirke skorstenstrækket negativt, og andet udstyr som bruger luft der er installeret sammen med pejseindsatsen i samme rum eller rumluftsystem (f.eks. emhætter eller ventilatorer), kan også påvirke pejseindsatsens funktion negativt. I værste fald kan det påvirke dit velbefindende og din sikkerhed. Der skal i sådanne tilfælde sikres tilstrækkeligt hensyn til den nødvendige luftudligning.
Jeres nye pejs har også mulighed for tilslutning til ekstern forbrændingsluft. Dette er særdeles praktisk i moderne byggerier, som er meget lufttætte. Den eksterne tilslutning kræver kun en separat kanaltilslutning til udeluften eller ventilationssystemets afkastkanal.

1.10 Skorstenen og dimensionering

Et godt træk i din skorsten har afgørende betydning for, hvor godt en pejseindsats kommer til at brænde. En godt dimensioneret skorsten har ikke kun afgørende betydning for at røggasserne kan ledes bort fra pejsen, men er også bestemmende for tilførsel af forbrændingsluften og dermed hvor godt din nye pejs samlet set vil fungere. Et for lille skorstenstræk kan betyde, at optænding bliver vanskelig i pejsen og efterfølgende kan det være svært at få en effektiv og mest miljørigtig forbrænding. For højt skorstenstræk kan omvendt medføre for kraftig ilttilførsel og forbrænding med risiko for negativ indflydelse på virkningsgrad og emissionsværdier. Gør din bygnings arkitektur eller det omgivende landskab det svært at dimensionere skorstenen kan en mekanisk trækstyring evt. være en løsning. Spørg din skorstensfejer, som kan hjælpe med rådgivning.

Skorstenen til en Lotus pejseindsats skal overholde temperaturklasse T400 og den virksomme højde skal typisk være omkring 4,5meter. Ved virksom højde forstås afstanden fra pejsens top og til toppen af skorstenen. Skorstenen skal kunne yde et træk på min. 12 Pa for at den bedste drift af ovnen kan opnås.

Skorstenens tværsnit skal være tilpasset til pejsen. Lysningen skal være min. Ø150 mm (indvendigt mål) i stålskorstene og min. Ø175-180mm i murede skorstene eller skorstene af keramiske elementer, da deres indvendige overflade ofte er ru og yder modstand.

Alle samlinger og tilslutningssteder skal naturligvis være tætte og der skal være adgang til renselåger i skorstenen. Hvis din skorsten har et røgspjæld, skal dette have en tvangsåbning på mindst 20 cm2.

Din Lotus pejseindsats er godkendt til tilslutning på en skorsten med flere aftrækskanaler, der samtidig benyttes til flere ovnen eller andet formål. Her skal de konkrete lokale forhold vurderes af installatør og/eller skorstensfejer.

Skorstenen skal dimensioneres i overensstemmelse med EN 13 13384-1 og 2 eller det landespecifikke bygningsreglement.

2 Anbefalet træ til brændsel

Forskellige løvtræsorter som bøg, birk, ask eller frugttræ er meget velegnede som brændsel.

Brænde til Lotus-pejseindsatse skæres op i ca. 30 cm længde eller mindre og kløves til en tykkelse på ca. 7-9 cm. Et maksimalt fugtindhold på 15-20% er meget vigtigt for en god forbrænding (optimal værdi er 15-17%). Hvis træet er for fugtigt, falder ovnens ydeevne kraftigt, fordi en del af energien bruges til at fordampe vandindholdet. Vanddampen får temperaturen i brændkammeret til at falde kraftigt, så der kan dannes kondens i røgrørene. Kondensen medfører, at der dannes rust i røgrøret, og dryppende vand og tørvesod kan også være en konsekvens. Hvis træet er for tørt, brænder det for hurtigt i forhold til den tilførte luftmængde og afgiver flere partikler end nødvendigt.

Det frarådes at bruge brænde som f.eks. imprægneret træ, spånplader, farvede foldere eller glittet papir, der ikke er egnet til en Lotus-pejseindsats. Disse udvikler syrer eller afgiver tungmetaller, som kan angribe metaloverfladerne i brændkammeret og frembringe korrosion. Desuden vil behandlede typer træ og papir ikke forbrænde fuldstændigt og rent men afgive stoffer til røggas og aske, som er skadelig for miljøet.

2.1 Brænde til ecoline modeller

Lotus ecoline pejseindsatse er katalytiske pejse og derfor er det endnu vigtigere at overholde anbefalingerne for valg af brændsel. Det er yderst vigtigt for pejsens funktion og den mest miljøvenlige brug af pejsen, at man fyrer korrekt og anvender det rigtige anbefalede brændsel. Man skal være opmærksom på, at afbrænding af harpiksholdige træsorter som gran og fyrretræ medfører en højere risiko for blokering af katalysatoren. I dette tilfælde er det vigtigt at kontrollere og efterse katalysatoren hyppigere end ellers.

2.2 Træ til optænding

Brug småt kløvet træ af en let antændelig træsort som optænding (ca. 2 x 2 cm med en længde på ca. 25 cm). Det skaber en hurtig opvarmning i pejsen og opbygger det første glødelag til de næste påfyringer. Det er vigtigt at optændingsbrændet er helt tørt.

3 Overfladebehandling ved første optænding

Efter installation og skorstensfejerens godkendelse kan der fyres op i din nye ovn. Lotus-pejseindsatse er fra fabrikkens side overfladebehandlet med en meget robust og varmefast speciallak. Denne behandling gør, at ovnen, under de første optændinger, afgiver en speciel lugt, når malingen hærder ud under den første optænding, men det vil ophøre efter kort tids drift efter pejsen har været godt varm. Rør derfor ikke ved overfladen under opvarmningsfasen for at undgå skader og misfarvning af overfladen. Sørg for god ventilation og udluftning af rummet under den første brug af pejseindsatsen.

4 Betjening af pejseindsatsen

En Lotus pejseindsats er konstrueret således, at den er nemmest mulig at fyre korrekt i. Der er kun ganske få indstillinger, som skal betjenes, når pejsen er tændt op, for at man får den største fornøjelse af pejsen. Det er kun den korrekte luftindstilling og ilægning af brænde, man skal have fokus på for at anvende ovnen rigtigt. Forbrændingsluften indstilles med det ene greb, som findes centralt under lågen. Pejseindsatsen fordeler herefter selv luftmængden til primærluft, rudeskyl/sekundærluft og tertiærluft. Dernæst er det forberedelsen af bålet, som er vigtig. Når der påfyres med nyt brænde skal man følge fyringsskemaet, som findes i afsnittet med de tekniske data. Der påfyres med de rigtige antal brændestykker, der arrangeres i brændkammerets bund efter skemaet – parallelt, på tværs, på kryds osv. Inden brug skal det være skåret og kløvet i den korrekte størrelse og tørret til den rette fugtighed.
Nedenfor er den fremgangsmåde gennemgået, der er anvendt ved pejsens afprøvning og godkendelse hos det akkrediterede testinstitut.

Det er denne fremgangsmåde, der ved det givne skorstenstræk på 12 Pa fører til den bedste
forbrænding, og fyres der på denne måde vil man både opleve samme fantastiske varme og effektivitet samt den mest miljørigtige brug af pejsen. Mængden af træ og indstillingen af luftspjældet er vigtig og forskellige mellem ovntyperne. De rigtige værdier er opstillet i fyringsskemaet blandt de tekniske specifikationer bagerst i denne vejledning. Brændemængde og spjældindstilling kan dog varieres efter det individuelle behov for opvarmning og det konkrete skorstenstræk for den aktuelle Installation.
Pejseindsatsen er afprøvet med bøg og birkebrænde med ca. 16-18 % fugtighed.

4.1 Optænding og påfyldning af træ

Det anbefales at optænding i en Lotus pejseindsats foretages oppe fra. Inden optænding åbnes luftventilen under lågen til maksimum ved at trække ud.

Læg 2-3 små træstykker/blokke på askelaget i bunden af brændkammeret. Læg dernæst tørt, fint kløvet optændingstræ oven på de nederste træstykker i midten af brændkammeret, og byg det op som bjælkelag som i det skematiske eksempel nedenfor. Læg til sidste et antal optændingsblokke og træuld oven på det øverste bjælkelag.

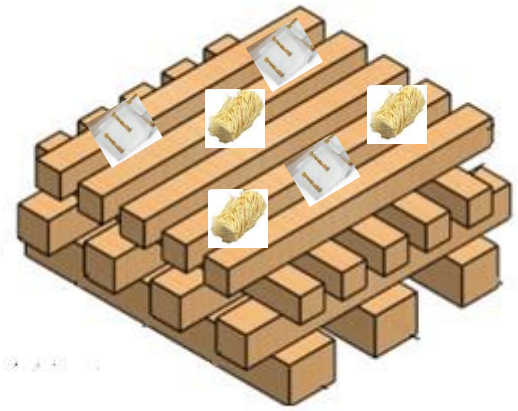

Som udgangspunkt skal lågen være på klem, med en åbning på ca 3 cm. Der anvendes lågens håndtag til denne funktion. Det sikrer, at ilden får ekstra forbrændingsluft i den kritiske opvarmningsfase. Antænd optændingsblokkene og lad døren stå på klem under opsyn.

Når ilden brænder, og glasruden er varm, kan du lukke døren (ca. 5-10min).

Når bålet er brændt ned til gløder (ingen flammer), skal næste påfyring forberedes. Tag brænde frem ifølge fyringsskemaet og åbn forsigtigt ovnlågen, så asken ikke hvirvler rundt. Gløderne spredes ud i et jævnt lag og de næste stykker træ lægges i midten af brændkammeret. Luk derefter ovnlågen.

Brændestykkerne lægges tæt sammen i bunden. Stykkerne antændes bedst, hvis de har en kløvet side, der vendes ud mod lågen og en ned i gløderne. Luk lågen helt til med det samme.

Spjældet åbnes helt og vent ca. 4 minutter, indtil brændet er godt antændt, og juster luftskyderen til positionen i midten. Hvor langt du skal trykke luftskyderen ind, afhænger af skorstenstrækket, men flammerne skal nu stabilisere sig til et roligt brændende bål. Der skal dog altid være en "livlig" flamme i brændkammeret.

Når bålet igen er brændt ned til gløder (ingen flammer), skal du fyre på igen som beskrevet ovenfor.

4.2 Langsom forbrænding

På et fornuftigt glødelag lægges en god mængde brænde (1,5-2kg fordelt på 2 stykker brænde) ind og når ilden har fået godt fat reguleres der ned for luften. Der må aldrig reguleres mere ned, end der stadig er klare og blivende flammer. Når dette bål er brændt ned til gløder, kan perioden frem til næste påfyring strækkes yderligere ved at lukke helt for spjældet, således at der ikke trækkes kold luft gennem ovnen.
Hvis lufttilførslen reguleres for tidligt ned eller i øvrigt generelt er for lille, medfører det dårlig virkningsgrad og for høje emissioner til skade for miljøet.

5 Aske

Der skal altid være lidt aske i brændkammeret. Ilden brænder bedre, hvis den ligger i et lag af aske. Asken får gløderne til at samle sig hurtigere, og gløderne holder længere. Lotus anbefaler, at asken tidligst fjernes efter den 10. afbrændingsproces. Asken kan smides i skraldespanden når den er helt afkølet. Asken bør altid være afkølet i mindst 1-2 døgn, før den smides i skraldespanden, da der ellers fortsat kan være gløder, som kan antænde affald eller skraldepose.

6 Gode råd

Med tiden, når du har brugt pejseindsatsen nogle gange, vil du blive bedre og få mere erfaring med at fyre og opvarme din bolig vha. din Lotus pejs. Vi har samlet en række gode råd og henvisninger, så du kan vedligeholde og få glæde af din pejs i mange år.

6.1 Rengøring af pejseindsatsen

Alle Lotus-pejseindsatse er fra fabrikkens side overfladebehandlet med original Senotherm lak i farven ‘koks’ eller ‘grå’. Denne behandling gør, at pejseindsatsen, under de første optændinger, afgiver en speciel lugt, men den forsvinder efter få gange. Sørg for god udluftning. Overfladen vedligeholdes ved at børste den med en blød, langhåret autobørste. Der må ikke anvendes en klud med vand eller andet.

Indsatsen bør også regelmæssigt rengøres indvendigt. Aske, sod og evt. tjærerester fjernes fra rude og brændkammeret. Røgvenderplader bør ligeledes nedtages regelmæssigt for at fjerne sod og snavs, som ofte vil lægge sig bag pladerne. Kontrollere samtidig at der er fri passage til skorsten. Aske fra indsatsen kan indeholde gløder længe efter at indsatsen sidst har været i brug, læg derfor altid asken i en ildfast spand inden bortskaffelse. Husk pejsen bør kun rengøres i kold tilstand.

Alle Lotus-pejse er overfladebehandlet med robust varmebestandig maling, men opløsningsmidler kan skade malingen.

6.2 Vedligeholdelse af pejseindsatsen

Pakninger
Pakninger på låger og glasruder slides. De kan godt umiddelbart se pæne ud, de falder imidlertid sammen især ved termisk belastning over tid og mister dermed evnen til at holde ovnen tæt. Pakninger bør skiftes efter behov, da det er væsentligt for en god forbrænding og en ren rude, at pejsen er tæt.

Lotus anbefaler, at du kontrollerer tætningerne regelmæssigt, dog mindst en gang om året, og får dem udskiftet af din forhandler, hvis det er nødvendigt. (Pakninger er sliddele og er ikke dækket af garantien).

6.3 Brændkammerbeklædning

Brændkammerets sider er beklædt med mineralske plader, som har til formål at beskytte pejsens stålkonstruktion, sikre en høj og effektiv forbrændingstemperatur samt bidrager til den optimale fordeling af forbrændingsluften. Beklædningen kan knække eller blive slidt ved overlast. Pladerne er lavet af vermikulit der er et isolationsmateriale. Beklædningen er sprød og der kan opstå små revner og afskallinger med tiden ved brug af pejsen. Disse mindre revner i brændkammerbeklædningen forringer ikke pejsens funktion. Ved kraftig slitage skal materialet senest udskiftes når pladerne har en tykkelse på ca.
1,5 cm.
Vermikulit materialet er lettere porøst. For at undgå at pladerne beskadiges eller knækker, er det vigtigt at brændet ikke kastes, men derimod lægges ind midt i brændkammeret uden berøring med sidebeklædningen. Skulle man komme til at knække en plade har det ingen betydning for pladens isolerende virkning. Reservedelssæt for brændkammerbeklædningen tilbydes ved Lotus forhandleren.

For kraftig fyring med for meget eller forkert brændsel kan dog beskadige beklædningen, og ligeledes kan beklædningen knække, hvis en brændeknude eller andet stødes hårdt ind i beklædningen.
Den mineralske vermikulit isolering vil skifte farve under kraftig opvarmning. Farvespektret er vist nedenfor. Har vermikuliten være særligt hårdt belastet kan den skifte farve og blive rødlig. Materialet bevarer dog sine isolerende egenskaber.

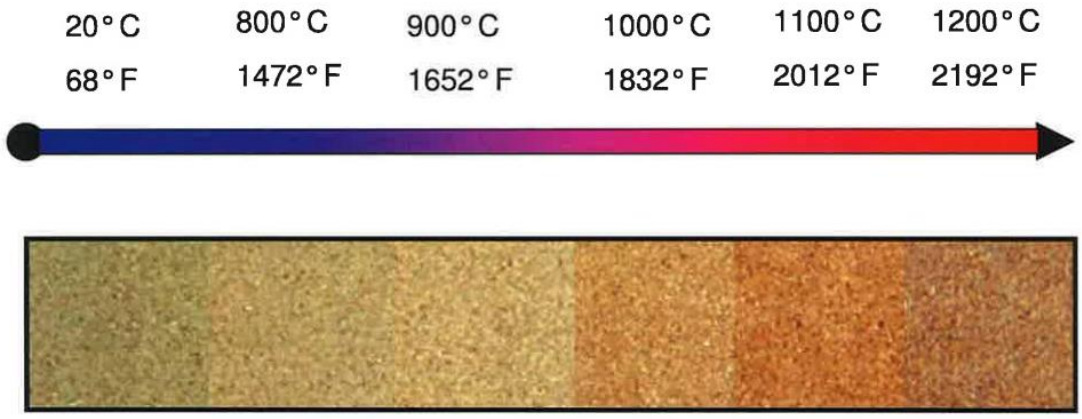

Brændkammerbeklædningen er sliddele og er ikke dækket af garantien. Den skal udskiftes, hvis den er gennembrændt eller har fået løse flager. Kontakt din forhandler for mere information om originale reservedele til din Lotus pejs.

6.4 Glasruden

Ovnens glasruder er lavet af keramisk specialglas. Glasruden er derfor meget varmebestandig.
Ved korrekt fyring i pejsen rengør den specielle rudeskyls funktion automatisk glasruden og pejsen sikrer dermed at glasset holdes klart og transparent så ildens flammespil kan nydes. Udenfor den normale brug f.eks. under optænding eller når ilden går ud, hvor temperaturen er lav og dermed tilførsel af forbrændingsluften er lav, kan der dog dannes sodaflejringer på glasset. Når pejsen er kold, kan glasset renses med en blød klud.
Under den specielle produktionsproces kan der i særlige tilfælde dannes mikrobobler i glasset og udgør ikke en kvalitetsfejl.
(Glasruden er ikke dækket af garantien).
Glasruden må ikke bortskaffes sammen med almindeligt glasaffald.
(skal bortskaffes som keramisk affald).

6.5 Reparationsmaling

Reparationsmaling af pejsen med spray kan dække pletter eller små ridser fra genstande eller andet. Større skader skal slibes ned med fint ståluld, støvsuges og derefter sprayes. Dåsen skal rystes kraftigt og der spray males med en afstand på 15-20 cm. Det er meget vigtigt, at ovnen er ude af drift og helt kold, før du bruger sprayen, ellers kan der ske store skader på grund af brandfare. Den originale speciallak tilbydes som reparationsspray ved den lokale Lotus forhandler.

6.6 Vedligeholdelse/reservedele

Vedligeholdelses-/reservedele, især bevægelige dele, kan blive slidt ved hyppig brug. Der må kun anvendes originale reservedele. Ved afslutningen af en varmeperiode anbefaler vi, at du får pejsen serviceret af din Lotus-forhandler.

Behandl alle bevægelige dele (hængsler og låsemekanisme) med et varmebestandigt smøremiddel mindst en gang om året. Det forlænger de bevægelige deles levetid og sikrer, at de fungerer problemfrit.

7 Fejlfunktion

Hvis du har problemer med din Lotus-pejs, kan årsagen i nogle af de mest kendte tilfælde findes nedenfor.

Pejsen er svær at få til at brænde og går måske ud
Her kan der være en række årsager. De mest typiske er:
Spjældet er ikke nok åbent.
Brændet er for vådt.
Trækket i skorstenen er for lille, den er eventuelt tilstoppet eller utæt.
Glødelaget var for lille/udglødet og gav ikke varme nok til at antænde brændestykkerne

Afhængig af problemet kan det være nødvendigt at kontakte Lotus-forhandleren eller en skorstensfejer.

Pejsen er svær at styre - den brænder for hurtigt
Hvis pejsen er ny, skal du kontrollere, at du har fulgt betjeningsvejledningen og indstillet luftreguleringen rigtigt. Hvis ovnen er mere end 1 år gammel eller har været brugt meget, kan det være nødvendigt at udskifte pakningerne. Du kan også undersøge om de øverste røgvenderplader ligger korrekt og er skubbet helt tilbage?

Pejsen trækker dårligt efter installation
Kontrollér, at installationsvejledningen er blevet fulgt og røgvendepladerne ligger korrekt. Der kan også være problemer med skorstenen. Er diameter og længde som anbefalet? Er skorstenens tværsnit frit? Er røgrør og overgange frie? Er der et røgspjæld i skorstenen, som skal indstilles? Det kan være nødvendigt at kontakte skorstensfejeren for at løse problemet.

Der er en lugt af røg og sod
Dette kan skyldes vindnedfald i skorstenen og kan forekomme under visse vejrforhold. Skorstenen har ikke den foreskrevne effektive højde, eller der er højere træer eller bygninger i umiddelbar nærhed af skorstenen. Er der tilstrækkelig forbrændingsluft?

Hvis vinduer og døre er tæt lukkede, kan det føre til undertryk i rummet, hvilket betyder, at lufttilførslen ikke er garanteret, hvilket i høj grad forringer skorstenens træk evne. Hvis skorstenen tidligere har være tilsluttet en anden type ovn med anden brændselstype (olie, koks etc.), kan ældre sodrester i skorstenen fortsætte med at afgive kraftig lugt.

En emhætte på udsugningsluften i det samme rum eller en rumlufttilslutning kan føre til et meget højt undertryk i rummet, så røggasserne suges ind i rummet. Det er derfor obligatorisk at sørge for en sikkerhedsanordning, der sikrer, at der altid er tilstrækkelig forbrændingsluft i rummet.

Opvarmning i overgangsperioden
Fra en udetemperatur på ca. 15 grader og derover kan din brændeovn fungere dårligt. De små temperaturforskelle fører til et reduceret træk i din skorsten. Det kan resultere i dårlig optændingsadfærd, utilfredsstillende forbrænding, øget røggasdannelse med tilsodning af glasset og røgudslip, når ovnlågen åbnes.

Bemærk i tilfælde af skorstensbrand
Hvis der bruges forkert eller for fugtigt brændsel, kan der opstå skorstensbrand på grund af aflejringer i skorstenen. Luk straks alle luftåbninger i skorstenen, og underret brandvæsenet. Når skorstenen er udbrændt, bør den kontrolleres af en fagmand for revner og utætheder.

Særlige anvisninger
Hvis pejseindsatsen overbelastes væsentligt ud over den nominelle varmeeffekt, eller hvis der anvendes andre brændsler end de angivne, bortfalder producentens garanti.

8 Hvad der medleveres til pejseindsatsen?

Afhængigt af den valgt pejsemodel leveres der forskelligt tilbehør og udstyr med, som skal bruges til opstilling og installation. For alle pejse leveres der en monterings- og betjeningsvejledning, et monteringssæt til tilslutning af røgrøret og en handske.

Sikkerhedsafstande til brændbare materialer

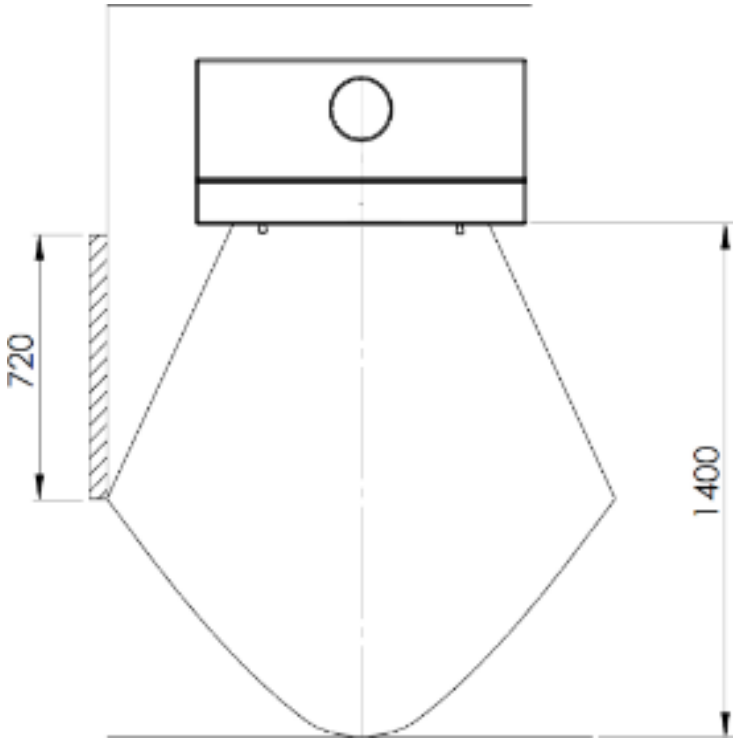

Bemærk: Der må ikke være brændbare materialer inden for det skraverede område.

9 Tekniske ovndata

H370

Tekniske data	Sikkerhedsafstande til brandbart

Type	Højde mm	Bredde mm	Dybde mm	Vægt kg	A mm	B mm	C mm	Foran mm
H370	470	685	340	87	100	50	300	1400

Skema til beregning af skorsten

Type	Røgtræk PA	Røggasmasse flow (g/s)	Røggas temperatur	Virkningsgrad %	Nominel ydelse kW
H370	12	5,5	302°	77	5,8

Fyringsskema

Optændingsmængde og efterpåfyldning	
Optændingsbrænde	**Træ**
1,5 kg	1,3 kg

Indstilling af luftspjæld

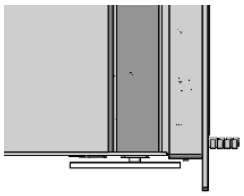

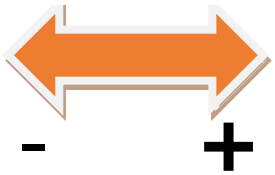

Leverandør eller varemærke	*Lotus*	Noter
Model identitet	***H370***	
Energieffektivitetsklasse	***A***	
Direkte varmeydelse	***5,8 kW***	*nominelle effekt ved EN afprøvning*
Energieffektivitetsindeks (EEI)	***102,7***	*kalkulation med EEI-beregner²*
Virkningsgrad ved nominel varmeydelse	***77 %***	*Virkningsgrad i henhold til EN 13229*
Specifikke forholdsregler, der skal træffes, når produktet til lokal rumopvarmning samles, installeres eller vedligeholdes.	*Udvalgte eksempler:* *- Brandbeskyttelses- og sikkerhedsafstande, såsom afstande til brændbare materialer skal overholdes!* *- Der skal garanteres en passende forsyning af forbrændingsluft til pejsen.*	

Declaration of conformity

This manufacturer's declaration confirms the compliance with the requirements of Regulation (EU) 2015/1185 and the notification in the Official Journal 2017 / C 076/02 of the European Commission.

Manufacturer	Lotus Heating Systems A/S, Agertoften 6, 5550 Langeskov. +45 63237070
Product type	Room heater for solid fuel (wood logs only)
Model identifier	Lotus H370 Petite
Dokumentation	www.lotusstoves.com
Requeirements	EN 13 229 2001/A2 2004/AC 2007

EU Union legislation:

	Reference	Date	Title
Top level directives and regulations			
	DIR 2009/125/EC	21/10/2009	Energy Related Products Directive (ecodesign)
	REG (EU) 305/2011	9/3/2011	Construction Products Regulation (CPR)
	REG (EU) 2017/1369	4/7/2017	Energy Labelling Regulation
Implementation measures incl regulations and delegated acts			
	(EU) 2015/1186 (EL)	24/4/2015	Energy labelling delegated act on Room heaters
	(EU) 2015/1185 (ED)	24/4/2015	Ecodesign regulation on Room heaters
	2017/C 076/02	10/3/2017	COM Transitional methods OJ EU C76 Vol 60
Harmonized standards, other standards and technical specifications			
	EN 13240:2001	7/4/2001	Room heaters fired by solid fuel
	EN 13240/A2:2004	28/10/2004	Harmonization of EN13240 by Annex ZA
	prEN 16510-1 (2013 ed)	January 2013	Emission measurement methods prior to 2018
	CEN/TS 15883	8/9/2009	Emission measurement from 2009
	EN 16510-1:2018	31/7/2018	Emission measurement methods 2018 onwards

Limit values:

This manufacturer declares the present room heater is in compliance with the limit values of the EU regulations.

$\eta_{s\ [\%]}$ Seasonal Heating efficiency	CO [mg/m^3] (13% O_2)	PM [mg/m^3] (13% O_2)	NOx [mg/m^3] (13% O_2)	C_{OGC} [mg/m^3] (13% O_2)
≥65%	≤1500	≤40	≤200	≤120

Datum: 29/01-2024



Lars U. Borch
Lotus Heating Systems A/S

H470

Tekniske data					Sikkerhedsafstande til brandbart					
Type	Højde mm	Bredde mm	Dybde mm	Vægt kg	A mm	B mm	C mm	D mm	E mm	Foran mm
H470	470	685	440	95						1400

Skema til beregning af skorsten

Type	Røgtræk PA	Røggasmasse flow (g/s)	Røggas temperatur	Virkningsgrad %	Nominel ydelse kW
H470	12	5,3	320°	84	6

Indstilling af luftspjæld

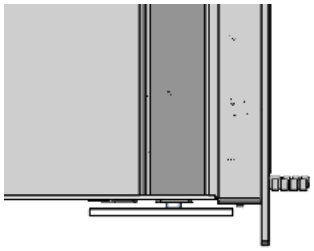

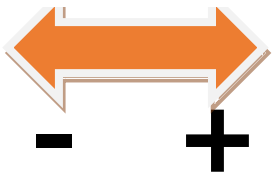

Optændingsmængde og efterpåfyldning	
Optændingsbrænde	Træ
2 kg	1,5-2,5 kg

Øvrige data

Leverandør eller varemærke	***Lotus***	**Noter**
Model identitet	***H470***	
Energieffektivitetsklasse	***A+***	
Direkte varmeydelse	***6 kW***	*nominelle effekt ved EN afprøvning*
Energieffektivitetsindeks (EEI)	***112,8***	*kalkulation med EEI-beregner²*
Virkningsgrad ved nominel varmeydelse	***84 %***	*Virkningsgrad ved afprøvning i henhold til EN 13229*
Specifikke forholdsregler, der skal træffes, når produktet til lokal rumopvarmning samles, installeres eller vedligeholdes.	**Udvalgte eksempler:** *- Brandbeskyttelses- og sikkerhedsafstande, såsom afstande til brændbare materialer skal overholdes!* *- Der skal garanteres en passende forsyning af forbrændingsluft til pejsen.*	

Overensstemmelsesvurdering

Denne vurdering bekræfter overholdelse af kravene i EU forordningen 2015/1185 og bekendtgørelsen i Europa-kommissionens officielle tidsskrift 2017/C 076/02.

Fabrikant	Lotus Heating Systems A/S, Agertoften 6, 5550 Langeskov. +45 63237070
Produkttype	Fritstående brændeovn til brændestykker
Typebetegnelse	Lotus H470
Dokumentation	www.lotusstoves.com
Direktiver	EN 13229 2001/A2 2004/AC 2007

EU Union legislation

	Reference	Date	Title
Top level directives and regulations			
	DIR 2009/125/EC	21/10/2009	Energy Related Products Directive (ecodesign)
	REG (EU) 305/2011	9/3/2011	Construction Products Regulation (CPR)
	REG (EU) 2017/1369	4/7/2017	Energy Labelling Regulation
Implementation measures incl regulations and delegated acts			
	(EU) 2015/1186 (EL)	24/4/2015	Energy labelling delegated act on Room heaters
	(EU) 2015/1185 (ED)	24/4/2015	Ecodesign regulation on Room heaters
	2017/C 076/02	10/3/2017	COM Transitional methods OJ EU C76 Vol 60
Harmonized standards, other standards and technical specifications			
	EN 13240:2001	7/4/2001	Room heaters fired by solid fuel
	EN 13240/A2:2004	28/10/2004	Harmonization of EN13240 by Annex ZA
	prEN 16510-1 (2013 ed)	January 2013	Emission measurement methods prior to 2018
	CEN/TS 15883	8/9/2009	Emission measurement from 2009
	EN 16510-1:2018	31/7/2018	Emission measurement methods 2018 onwards

Grænseværdier

η_s[%] Årsvirkningsgrad	CO[mg/m^3] (13% O_2)	PM[mg/m^3] (13% O_2)	NOx[mg/m^3] (13% O_2)	C_{OGC} [mg/m^3] (13% O_2)
≥65%	≤1500	≤40	≤200	≤120

Dato: 23/12-2021



Lars U. Borch **Lotus Heating Systems A/S**

H470W

Tekniske data					Sikkerhedsafstande til brandbart			
Type	Højde mm	Bredde mm	Dybde mm	Vægt kg	A mm	B mm	C mm	Foran mm
H470W	470	897	440	120	250	350	300	1400

Skema til beregning af skorsten

Type	Røgtræk PA	Røggasmasse flow (g/s)	Røggas temperatur	Virkningsgrad %	Nominel ydelse kW
H470W	12	6,8	315°	80,5	7

Optændingsmængde og efterpåfyldning	
Optændingsbrænde	**Træ**
2 kg	1,5-2,5 kg

Indstilling af luftspjæld

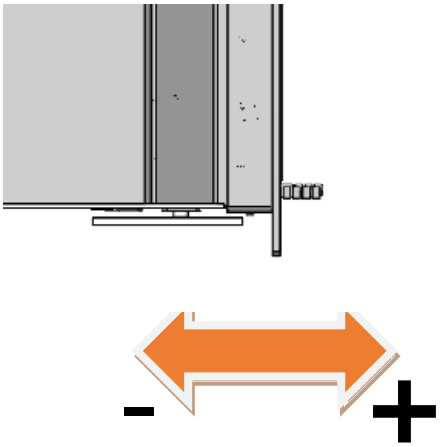

Datablad

Leverandør eller varemærke	***Lotus***	**Noter**
Model identitet	***H470W***	
Energieffektivitetsklasse	***A+***	
Direkte varmeydelse	***7 kW***	*nominelle effekt ved EN afprøvning*
Energieffektivitetsindeks (EEI)	***107,7***	*kalkulation med EEI-beregner²*
Virkningsgrad ved nominel varmeydelse	***80,5 %***	*Virkningsgrad i henhold til EN 13229*
Specifikke forholdsregler, der skal træffes, når produktet til lokal rumopvarmning samles, installeres eller vedligeholdes.	*Udvalgte eksempler:* *- Brandbeskyttelses- og sikkerhedsafstande, såsom afstande til brændbare materialer skal overholdes!* *- Der skal garanteres en passende forsyning af forbrændingsluft til pejsen.*	

Declaration of conformity

This manufacturer's declaration confirms the compliance with the requirements of Regulation (EU) 2015/1185 and the notification in the Official Journal 2017 / C 076/02 of the European Commission.

Manufacturer	Lotus Heating Systems A/S, Agertoften 6, 5550 Langeskov. +45 63237070
Product type	Room heater for solid fuel (wood logs only)
Model identifier	Lotus H470W
Dokumentation	www.lotusstoves.com
Requeirements	EN 13229 2001/A2 2004/AC 2007

EU Union legislation:

	Reference	Date	Title
Top level directives and regulations			
	DIR 2009/125/EC	21/10/2009	Energy Related Products Directive (ecodesign)
	REG (EU) 305/2011	9/3/2011	Construction Products Regulation (CPR)
	REG (EU) 2017/1369	4/7/2017	Energy Labelling Regulation
Implementation measures incl regulations and delegated acts			
	(EU) 2015/1186 (EL)	24/4/2015	Energy labelling delegated act on Room heaters
	(EU) 2015/1185 (ED)	24/4/2015	Ecodesign regulation on Room heaters
	2017/C 076/02	10/3/2017	COM Transitional methods OJ EU C76 Vol 60
Harmonized standards, other standards and technical specifications			
	EN 13240:2001	7/4/2001	Room heaters fired by solid fuel
	EN 13240/A2:2004	28/10/2004	Harmonization of EN13240 by Annex ZA
	prEN 16510-1 (2013 ed)	January 2013	Emission measurement methods prior to 2018
	CEN/TS 15883	8/9/2009	Emission measurement from 2009
	EN 16510-1:2018	31/7/2018	Emission measurement methods 2018 onwards

Limit values:

This manufacturer declares the present room heater is in compliance with the limit values of the EU regulations.

η_{s} [%] Seasonal Heating efficiency	CO [mg/m^3] (13% O_2)	PM [mg/m^3] (13% O_2)	NOx [mg/m^3] (13% O_2)	C_{OGC} [mg/m^3] (13% O_2)
≥65%	≤1500	≤40	≤200	≤120

Datum: 29/1-2024



Lars U. Borch,
Lotus Heating Systems A/S

H570

Tekniske data					Sikkerhedsafstande til brandbart					
Type	Højde mm	Bredde mm	Dybde mm	Vægt kg	A mm	B mm	C mm	D mm	F mm	Foran mm
H570	575	685	440	111			510	310	380	1400

Skema til beregning af skorsten

Type	Røgtræk PA	Røggasmasse flow (g/s)	Røggas temperatur	Virkningsgrad %	Nominel ydelse kW
H570	12	5,1	292°	84	6

Optændingsmængde og efterpåfyldning	
Optændingsbrænde	**Holz**
2 kg	1,5-2,5 kg

Indstilling af luftspjæld

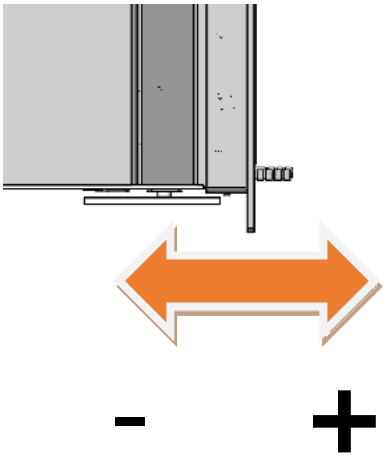

Datablad

Leverandør eller varemærke	***Lotus***	**Noter**
Model identitet	***H570***	
Energieffektivitetsklasse	***A+***	
Direkte varmeydelse	***6 kW***	*nominelle effekt ved EN afprøvning*
Energieffektivitetsindeks (EEI)	***112,8***	*kalkulation med EEI-beregner²*
Virkningsgrad ved nominel varmeydelse	***84 %***	*Virkningsgrad i henhold til EN 13229*
Specifikke forholdsregler, der skal træffes, når produktet til lokal rumopvarmning samles, installeres eller vedligeholdes.	**Udvalgte eksempler:** *- Brandbeskyttelses- og sikkerhedsafstande, såsom afstande til brændbare materialer skal overholdes!* *- Der skal garanteres en passende forsyning af forbrændingsluft til pejsen. Luftudsugningssystemer kan forstyrre forbrændingsluftforsyningen!*	

H570 ecoline

Tekniske data					Sikkerhedsafstande til brandbart					
Type	**Højde mm**	**Bredde mm**	**Dybde mm**	**Vægt kg**	**A mm**	**B mm**	**C mm**	**D mm**	**F mm**	**Foran mm**
H570 ecoline	575	685	440	111			510	310	380	1400

Skema til beregning af skorsten

Type	Røgtræk PA	Røggasmasse flow (g/s)	Røggas temperatur	Virkningsgrad %	Nominel ydelse kW
H570 ecoline	12	4,6	196°	86,4	6

Optimalt fyringsskema

H570 ecoline	Optænding	Forfyring	Forfyring	Fyring	Fyring	Fyring
Brænde i kg.	3,2	2,47	1,38	1,39	1,39	Osv.
Spjæld indstilling	100% åben (55mm)	40 mm efter 1:30 min	26 mm efter 1:30 min	23 mm efter 1:30	23 mm fra start	Osv.
Træposition og længde	20 cm 	25 cm 	25 cm 	22 cm 	22 cm 	

Indstilling for luftspjæld

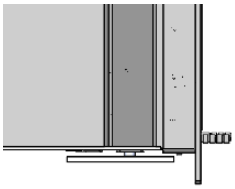



- **+**

Øvrige data Leverandør eller varemærke	***Lotus***	**Noter**
Model identitet	***H570 ecoline***	
Energieffektivitetsklasse	***A+***	
Direkte varmeydelse	***6 kW***	*nominelle effekt ved EN afprøvning*
Energieffektivitetsindeks (EEI)	***116,3***	*kalkulation med EEI-beregner²*
Virkningsgrad ved nominel varmeydelse	***86,4 %***	*Virkningsgrad ved afprøvning i henhold til EN 13229*
Specifikke forholdsregler, der skal træffes, når produktet til lokal rumopvarmning samles, installeres eller vedligeholdes.	**Udvalgte eksempler:** *- Brandbeskyttelses- og sikkerhedsafstande, såsom afstande til brændbare materialer skal overholdes!* *- Der skal garanteres en passende forsyning af forbrændingsluft til pejsen.*	

Declaration of conformity

This manufacturer's declaration confirms the compliance with the requirements of Regulation (EU) 2015/1185 and the notification in the Official Journal 2017 / C 076/02 of the European Commission.

Manufacturer	Lotus Heating Systems A/S, Agertoften 6, 5550 Langeskov. +45 63237070
Product type	Room heater for solid fuel (wood logs only)
Model identifier	Lotus H570 ecoline
Dokumentation	www.lotusstoves.com
Requeirements	EN 13 229 2001/A2:2004/AC:2007

EU Union legislation:

	Reference	Date	Title
Top level directives and regulations			
	DIR 2009/125/EC	21/10/2009	Energy Related Products Directive (ecodesign)
	REG (EU) 305/2011	9/3/2011	Construction Products Regulation (CPR)
	REG (EU) 2017/1369	4/7/2017	Energy Labelling Regulation
Implementation measures incl regulations and delegated acts			
	(EU) 2015/1186 (EL)	24/4/2015	Energy labelling delegated act on Room heaters
	(EU) 2015/1185 (ED)	24/4/2015	Ecodesign regulation on Room heaters
	2017/C 076/02	10/3/2017	COM Transitional methods OJ EU C76 Vol 60
Harmonized standards, other standards and technical specifications			
	EN 13240:2001	7/4/2001	Room heaters fired by solid fuel
	EN 13240/A2:2004	28/10/2004	Harmonization of EN13240 by Annex ZA
	prEN 16510-1 (2013 ed)	January 2013	Emission measurement methods prior to 2018
	CEN/TS 15883	8/9/2009	Emission measurement from 2009
	EN 16510-1:2018	31/7/2018	Emission measurement methods 2018 onwards

Limit values:

This manufacturer declares the present room heater is in compliance with the limit values of the EU regulations.

η_{s} [%] Seasonal Heating efficiency	CO [mg/m^3] (13% O_2)	PM [mg/m^3] (13% O_2)	NOx [mg/m^3] (13% O_2)	C_{OGC} [mg/m^3] (13% O_2)
≥65%	≤1500	≤40	≤200	≤120

Datum: 29/01-2024



Lars U. Borch
Lotus Heating Systems A/S

H570T

Tekniske data					Sikkerhedsafstande til brandbart			
Type	**Højde mm**	**Bredde mm**	**Dybde mm**	**Vægt kg**	**A mm**	**B mm**	**C mm**	**Foran/bagved mm**
H570T	575	685	590	155	-	500	300	800

Skema til beregning af skorsten

Type	Røgtræk PA	Røggasmasse flow (g/s)	Røggas temperatur	Virkningsgrad %	Nominel ydelse kW
H570T	12	5,3	310°	80,5	6

Fyringsskema

Optændingsmængde og efterpåfyldning	
Optændingsbrænde	**Holz**
2-2,5 kg	2-2,5 kg

Indstilling af luftspjæld

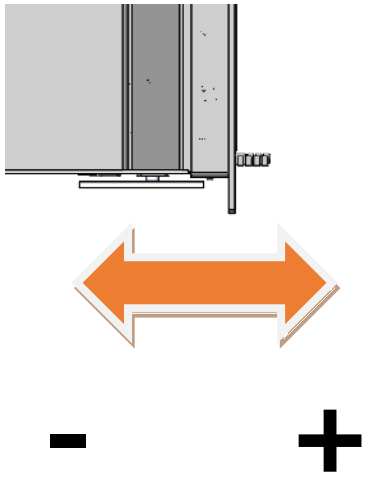

Øvrige data

Leverandør eller varemærke	***Lotus***	**Noter**
Model identitet	H570T	
Energieffektivitetsklasse	A+	
Direkte varmeydelse	6 kW	*nominelle effekt ved EN afprøvning*
Energieffektivitetsindeks (EEI)	107,7	*kalkulation med EEI-beregner²*
Virkningsgrad ved nominel varmeydelse	80,5%	*Virkningsgrad i henhold til EN 13229*
Specifikke forholdsregler, der skal træffes, når produktet til lokal rumopvarmning samles, installeres eller vedligeholdes.	**Udvalgte eksempler:** *- Brandbeskyttelses- og sikkerhedsafstande, såsom afstande til brændbare materialer skal overholdes!* *- Der skal garanteres en passende forsyning af forbrændingsluft til pejsen.*	

Declaration of conformity

This manufacturer's declaration confirms the compliance with the requirements of Regulation (EU) 2015/1185 and the notification in the Official Journal 2017 / C 076/02 of the European Commission.

Manufacturer	Lotus Heating Systems A/S, Agertoften 6, 5550 Langeskov. +45 63237070
Product type	Room heater for solid fuel (wood logs only)
Model identifier	Lotus H570T
Dokumentation	www.lotusstoves.com
Requeirements	EN 13229 2001/A2 2004/AC 2007

EU Union legislation:

	Reference	Date	Title
Top level directives and regulations			
	DIR 2009/125/EC	21/10/2009	Energy Related Products Directive (ecodesign)
	REG (EU) 305/2011	9/3/2011	Construction Products Regulation (CPR)
	REG (EU) 2017/1369	4/7/2017	Energy Labelling Regulation
Implementation measures incl regulations and delegated acts			
	(EU) 2015/1186 (EL)	24/4/2015	Energy labelling delegated act on Room heaters
	(EU) 2015/1185 (ED)	24/4/2015	Ecodesign regulation on Room heaters
	2017/C 076/02	10/3/2017	COM Transitional methods OJ EU C76 Vol 60
Harmonized standards, other standards and technical specifications			
	EN 13240:2001	7/4/2001	Room heaters fired by solid fuel
	EN 13240/A2:2004	28/10/2004	Harmonization of EN13240 by Annex ZA
	prEN 16510-1 (2013 ed)	January 2013	Emission measurement methods prior to 2018
	CEN/TS 15883	8/9/2009	Emission measurement from 2009
	EN 16510-1:2018	31/7/2018	Emission measurement methods 2018 onwards

Limit values:

This manufacturer declares the present room heater is in compliance with the limit values of the EU regulations.

η_s [%] Seasonal Heating efficiency	CO [mg/m^3] (13% O_2)	PM [mg/m^3] (13% O_2)	NOx [mg/m^3] (13% O_2)	C_{OGC} [mg/m^3] (13% O_2)
≥65%	≤1500	≤40	≤200	≤120

Datum: 31/1-2024



Lars U. Borch, **Lotus Heating Systems A/S**

H570W

Tekniske data					Sikkerhedsafstande til brandbart			
Type	Højde mm	Bredde mm	Dybde mm	Vægt kg	A mm	B mm	C mm	Foran mm
H570W	575	1017	440	154	250	350	300	1400

Skema til beregning af skorsten

Type	Røgtræk PA	Røggasmasse flow (g/s)	Røggas temperatur	Virkningsgrad %	Nominel ydelse kW
H570W	12	6,8	315°	80,5	7

Optændingsmængde og efterpåfyldning	
Optændingsbrænde	Træ
2 kg	1,5-2,5 kg

Indstilling af luftspjæld

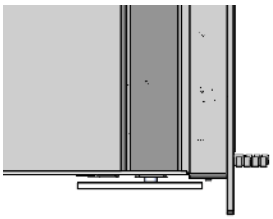



Øvrige data

Leverandør eller varemærke	***Lotus***	**Noter**
Model identitet	***H570W***	
Energieffektivitetsklasse	***A+***	
Direkte varmeydelse	***7 kW***	*nominelle effekt ved EN afprøvning*
Energieffektivitetsindeks (EEI)	***107,7***	*kalkulation med EEI-beregner²*
Virkningsgrad ved nominel varmeydelse	***80,5 %***	*Virkningsgrad ved afprøvning i henhold til EN 13229*
Specifikke forholdsregler, der skal træffes, når produktet til lokal rumopvarmning samles, installeres eller vedligeholdes.	**Udvalgte eksempler:** *- Brandbeskyttelses- og sikkerhedsafstande, såsom afstande til brændbare materialer skal overholdes!* *- Der skal garanteres en passende forsyning af forbrændingsluft til pejsen.*	

H570W ecoline

Tekniske data					Sikkerhedsafstande til brandbart			
Type	**Højde mm**	**Bredde mm**	**Dybde mm**	**Vægt kg**	**A mm**	**B mm**	**C mm**	**Foran mm**
H570W ecoline	575	1017	440	154	250	350	300	1400

Skema til beregning af skorsten

Type	Røgtræk PA	Røggasmasse flow (g/s)	Røggas temperatur	Virkningsgrad %	Nominel ydelse kW
H570W ecoline	12	4,4	191°	86	7

Optimalt fyringsskema

H570 ecoline	Optænding	Forfyring	Forfyring	Fyring	Fyring	Fyring
Brænde i kg.	3,2	2,47	1,77	1,32	1,28	Osv.
Spjæld indstilling	100% åben (55mm)	40 mm efter 1:30 min	26 mm efter 1:30 min	23 mm efter 1:30	23 mm fra start	Osv.
Træposition og længde	20 cm 	25 cm 	25 cm 	22 cm 	22 cm 	

Indstilling for luftspjæld

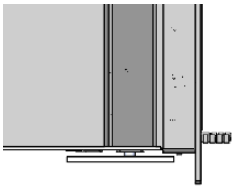





Øvrige data

Leverandør eller varemærke	***Lotus***	**Noter**
Model identitet	***H570 ecoline***	
Energieffektivitetsklasse	***A+***	
Direkte varmeydelse	***5,6 kW***	*nominelle effekt ved EN afprøvning*
Energieffektivitetsindeks (EEI)	***115,7***	*kalkulation med EEI-beregner²*
Virkningsgrad ved nominel varmeydelse	***86 %***	*Virkningsgrad ved afprøvning i henhold til EN 13229*
Specifikke forholdsregler, der skal træffes, når produktet til lokal rumopvarmning samles, installeres eller vedligeholdes.	**Udvalgte eksempler:** *- Brandbeskyttelses- og sikkerhedsafstande, såsom afstande til brændbare materialer skal overholdes!* *- Der skal garanteres en passende forsyning af forbrændingsluft til pejsen.*	

Declaration of conformity

This manufacturer's declaration confirms the compliance with the requirements of Regulation (EU) 2015/1185 and the notification in the Official Journal 2017 / C 076/02 of the European Commission.

Manufacturer	Lotus Heating Systems A/S, Agertoften 6, 5550 Langeskov. +45 63237070
Product type	Room heater for solid fuel (wood logs only)
Model identifier	Lotus H570W
Dokumentation	www.lotusstoves.com
Requirements	EN 13229 2001/A2 2004/AC 2007

EU Union legislation:

	Reference	Date	Title
Top level directives and regulations			
	DIR 2009/125/EC	21/10/2009	Energy Related Products Directive (ecodesign)
	REG (EU) 305/2011	9/3/2011	Construction Products Regulation (CPR)
	REG (EU) 2017/1369	4/7/2017	Energy Labelling Regulation
Implementation measures incl regulations and delegated acts			
	(EU) 2015/1186 (EL)	24/4/2015	Energy labelling delegated act on Room heaters
	(EU) 2015/1185 (ED)	24/4/2015	Ecodesign regulation on Room heaters
	2017/C 076/02	10/3/2017	COM Transitional methods OJ EU C76 Vol 60
Harmonized standards, other standards and technical specifications			
	EN 13240:2001	7/4/2001	Room heaters fired by solid fuel
	EN 13240/A2:2004	28/10/2004	Harmonization of EN13240 by Annex ZA
	prEN 16510-1 (2013 ed)	January 2013	Emission measurement methods prior to 2018
	CEN/TS 15883	8/9/2009	Emission measurement from 2009
	EN 16510-1:2018	31/7/2018	Emission measurement methods 2018 onwards

Limit values:

This manufacturer declares the present room heater is in compliance with the limit values of the EU regulations.

η_{s} [%] Seasonal Heating efficiency	CO [mg/m^{3}] (13% O_2)	PM [mg/m^{3}] (13% O_2)	NOx [mg/m^{3}] (13% O_2)	C_{OGC} [mg/m^{3}] (13% O_2)
≥65%	≤1500	≤40	≤200	≤120

Datum: 31/1-2024



Lars U. Borch, **Lotus Heating Systems A/S**

H700

Tekniske data					Sikkerhedsafstande til brandbart			
Type	Højde mm	Bredde mm	Dybde mm	Vægt kg	A mm	B mm	C mm	Foran mm
H700	705	450	440	96	300	400	250	1100

Skema til beregning af skorsten

Type	Røgtræk PA	Røggasmasse flow (g/s)	Røggas temperatur	Virkningsgrad %	Nominel ydelse kW
H700	12	5,7	308°	82,9°	6

Optændingsmængde og efterpåfyldning	
Optændingsbrænde	Træ
2 kg	1,5-2,5 kg

Indstilling af luftspjæld

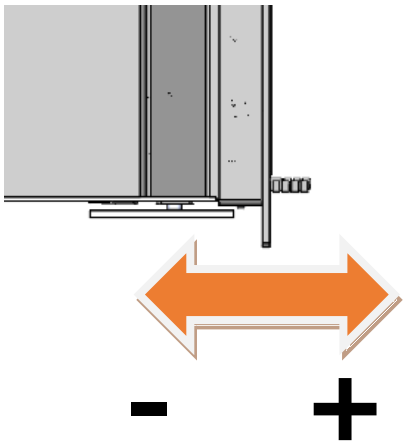

Øvrige data

Leverandør eller varemærke	*Lotus*	Noter
Model identitet	**H700**	
Energieffektivitetsklasse	**A+**	
Direkte varmeydelse	**6 kW**	*nominelle effekt ved EN afprøvning*
Energieffektivitetsindeks (EEI)	**111,2**	*kalkulation med EEI-beregner²*
Virkningsgrad ved nominel varmeydelse	**82,9%**	*Virkningsgrad i henhold til EN 13229*
Specifikke forholdsregler, der skal træffes, når produktet til lokal rumopvarmning samles, installeres eller vedligeholdes.	*Udvalgte eksempler:* *- Brandbeskyttelses- og sikkerhedsafstande, såsom afstande til brændbare materialer skal overholdes!* *- Der skal garanteres en passende forsyning af forbrændingsluft til pejsen.*	

Declaration of conformity

This manufacturer's declaration confirms the compliance with the requirements of Regulation (EU) 2015/1185 and the notification in the Official Journal 2017 / C 076/02 of the European Commission.

Manufacturer	Lotus Heating Systems A/S, Agertoften 6, 5550 Langeskov. +45 63237070
Product type	Room heater for solid fuel (wood logs only)
Model identifier	Lotus H700
Dokumentation	www.lotusstoves.com
Requeirements	EN 13229 2001/A2 2004/AC 2007

EU Union legislation:

	Reference	Date	Title
Top level directives and regulations			
	DIR 2009/125/EC	21/10/2009	Energy Related Products Directive (ecodesign)
	REG (EU) 305/2011	9/3/2011	Construction Products Regulation (CPR)
	REG (EU) 2017/1369	4/7/2017	Energy Labelling Regulation
Implementation measures incl regulations and delegated acts			
	(EU) 2015/1186 (EL)	24/4/2015	Energy labelling delegated act on Room heaters
	(EU) 2015/1185 (ED)	24/4/2015	Ecodesign regulation on Room heaters
	2017/C 076/02	10/3/2017	COM Transitional methods OJ EU C76 Vol 60
Harmonized standards, other standards and technical specifications			
	EN 13240:2001	7/4/2001	Room heaters fired by solid fuel
	EN 13240/A2:2004	28/10/2004	Harmonization of EN13240 by Annex ZA
	prEN 16510-1 (2013 ed)	January 2013	Emission measurement methods prior to 2018
	CEN/TS 15883	8/9/2009	Emission measurement from 2009
	EN 16510-1:2018	31/7/2018	Emission measurement methods 2018 onwards

Limit values:

This manufacturer declares the present room heater is in compliance with the limit values of the EU regulations.

η_s [%] Seasonal Heating efficiency	CO [mg/m^3] (13% O_2)	PM [mg/m^3] (13% O_2)	NOx [mg/m^3] (13% O_2)	C_{OGC} [mg/m^3] (13% O_2)
≥65%	≤1500	≤40	≤200	≤120

Datum: 31/1-2024



Lars U. Borch, **Lotus Heating Systems A/S**

Unico

Tekniske data					Sikkerhedsafstande til brandbart			
Type	Højde mm	Bredde mm	Dybde mm	Vægt kg	A mm	B mm	C mm	Foran mm
Unico 11-12	545	716	486	122	0	80/0	300	1200
Unico 13	545	705	486	122	0	80/80	300	1200

Skema til beregning af skorsten

Type	Røgtræk PA	Røggasmasse flow (g/s)	Røggas temperatur	Virkningsgrad %	Nominel ydelse kW
Unico 11-12-13	12	5,1	358°	80	6

fyringsskema

Optændingsmængde og efterpåfyldning	
Optændingsbrænde	Træ
2 kg	1,8 kg

Indstilling af luftspjæld

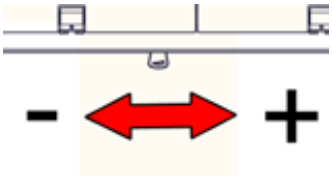

Leverandør eller varemærke	*Lotus*	Noter
Model identitet	***Unico serie***	
Energieffektivitetsklasse	***A+***	
Direkte varmeydelse	***6 kW***	*nominelle effekt ved EN afprøvning*
Energieffektivitetsindeks (EEI)	***107***	*kalkulation med EEI-beregner²*
Virkningsgrad ved nominel varmeydelse	***80 %***	*Virkningsgrad i henhold til EN 13229*
Specifikke forholdsregler, der skal træffes, når produktet til lokal rumopvarmning samles, installeres eller vedligeholdes.	*Udvalgte eksempler:* *- Brandbeskyttelses- og sikkerhedsafstande, såsom afstande til brændbare materialer skal overholdes!* *- Der skal garanteres en passende forsyning af forbrændingsluft til pejsen.*	

Declaration of conformity

This manufacturer's declaration confirms the compliance with the requirements of Regulation (EU) 2015/1185 and the notification in the Official Journal 2017 / C 076/02 of the European Commission.

Manufacturer	Lotus Heating Systems A/S, Agertoften 6, 5550 Langeskov. +45 63237070
Product type	Room heater for solid fuel (wood logs only)
Model identifier	Lotus Unico series
Dokumentation	www.lotusstoves.com
Requeirements	EN 13229 2001/A2 2004/AC 2007

EU Union legislation:

	Reference	Date	Title
Top level directives and regulations			
	DIR 2009/125/EC	21/10/2009	Energy Related Products Directive (ecodesign)
	REG (EU) 305/2011	9/3/2011	Construction Products Regulation (CPR)
	REG (EU) 2017/1369	4/7/2017	Energy Labelling Regulation
Implementation measures incl regulations and delegated acts			
	(EU) 2015/1186 (EL)	24/4/2015	Energy labelling delegated act on Room heaters
	(EU) 2015/1185 (ED)	24/4/2015	Ecodesign regulation on Room heaters
	2017/C 076/02	10/3/2017	COM Transitional methods OJ EU C76 Vol 60
Harmonized standards, other standards and technical specifications			
	EN 13240:2001	7/4/2001	Room heaters fired by solid fuel
	EN 13240/A2:2004	28/10/2004	Harmonization of EN13240 by Annex ZA
	prEN 16510-1 (2013 ed)	January 2013	Emission measurement methods prior to 2018
	CEN/TS 15883	8/9/2009	Emission measurement from 2009
	EN 16510-1:2018	31/7/2018	Emission measurement methods 2018 onwards

Limit values:

This manufacturer declares the present room heater is in compliance with the limit values of the EU regulations.

$\eta_{s\ [\%]}$ Seasonal Heating efficiency	CO [mg/m$^{3]}$ (13% O_2)	PM [mg/m$^{3]}$ (13% O_2)	NOx [mg/m$^{3]}$ (13% O_2)	C_{OGC} [mg/m^3] (13% O_2)
≥65%	≤1500	≤40	≤200	≤120

Datum: 31/01-2024



Lars U. Borch, **Lotus Heating Systems A/S**

GARANTIBEVIS
Lotus Brændeovn - 10 års garanti

Lotus yder fra 1. september 2014 10 års garanti i stedet for 5 år. Denne garanti gælder for ovne der er leveret fra Lotus efter denne dato.

Dette garantibevis dækker Lotus-brændeovn model _____ med produktionsnummer _____ købt den _____.

Garantien dækker ved normal fyring, dvs. med almindeligt kløvet træ og pressede træbriketter, og kun såfremt ovnen i øvrigt betjenes iht. brugsvejledningens beskrivelser.

Garantien dækker ovnens fejlfrie funktion og omfatter ikke overophednings-skader, skader på lak, sliddele og bevægelige dele som f.eks. glas, skamol, sten, rysterist, røgvendeplader, pakninger, skydespjæld og lukketøj.

Garantien bortfalder såfremt ovnen ikke betjenes iht. betjeningsvejledning og såfremt mangler eller lignende søges/er afhjulpet af en ikke af Lotus Heating Systems A/S autoriseret person. Garantien dækker ingen skader forvoldt af uhensigtsmæssig, usagkyndig brug af ovnen.

Såfremt en vare returneres til Lotus Heating Systems A/S, og det efterfølgende viser sig at skaden ikke er omfattet af garantien, påfalder påløbne omkostninger kunden.

Ved en eventuel garantireparation forlænges garantiperioden for den udførte reparation ikke, men følger fortsat den oprindelige garantiperiode.

Dette garantibevis er kun gyldigt i udfyldt stand og ved samtidig forevisning af originalfaktura fra forhandleren. Garantiperioden følger fakturadatoen.

Vi ønsker dem held og lykke med deres nye Lotus brændeovn.

Med venlig hilsen Forhandler:



Lars U. Borch, **Lotus Heating Systems A/S**

Lotus heating Systems A/S www.lotusstoves.com **+45 63 23 70 70**

Tabel 1

Model identifier: *
Indirect heating function: N.A
Direct heat output: * kW

Local heating emissions at nominal heat output	Emissions from local heating at minimal rated heat output
[x] mg/Nm³ (13%O2)	[x] mg/Nm³ (13%O2)

Fuel	Preferred fuel	Other suitable fuel(s)	ηs [x%]:	PM	OGC	CO	NOX	PM	OGC	CO	NOX
Wood logs, moisture content ≤ 25 %	yes	no	*	*	*	*	*	NA	NA	NA	NA
Compressed wood, moisture content < 12 % (e.g. according to ISO 17225-3	no	no									
Other woody biomass	no	no									
Non-woody biomass	no	no									
Anthracite and dry steam coal	no	no									
Hard coke	no	no									
Low temperature coke	no	no									
Bituminous coal	no	no									
Lignite briquettes	no	no									
Peat briquettes	no	no									
Blended fossil fuel briquettes	no	no									
Other fossil fuel	no	no									
Blended biomass and fossil fuel briquettes	no	no									
Other blend of biomass and solid fuel	no	no									

Heat output	Symbol	Value	Unit
Nominal heat output	P nom	*	kW
Minimum heat output	P min	N.A.	kW
Auxiliary power consumption			
At nominal heat output	el max	N.A.	kW
At minimum heat output	el min	N.A.	kW
In standby mode	el SB	N.A.	kW

Fuel efficiency (Based on the net calorific value (NCV)	Symbol	Value	Unit
Fuel efficiency at nominal heat output	ηth,nom	*	%
Fuel efficiency at minimum heat output	ηth,min	N.A.	%
Permanent pilot flame power requirement			
Pilot flame power requirement (if applicable)	Ppilot	N.A.	kW

Type of heat output/room temperature control

Single-stage heat output, no room temperature control	No
two or more manual stages, no room temperature control	Yes
with mechanic thermostat room temperature control	No
with electronic room temperature control	No

with electronic room temperature control plus day timer	No
with electronic room temperature control plus week timer	No

Other control options

room temperature control, with presence detectors	No
room temperature control, with open window detection	No
with distance control option	No

*See Declaration of conformity and technical data for the stove