LOTUS
www.lotusstoves.com

Installations- och bruksanvisning för Lotus eldstadsinsatser:

H370, H470, H470W, H570, H570 ecoline, H570W, H570W ecoline & H700

Version 2 - 03.02.2026

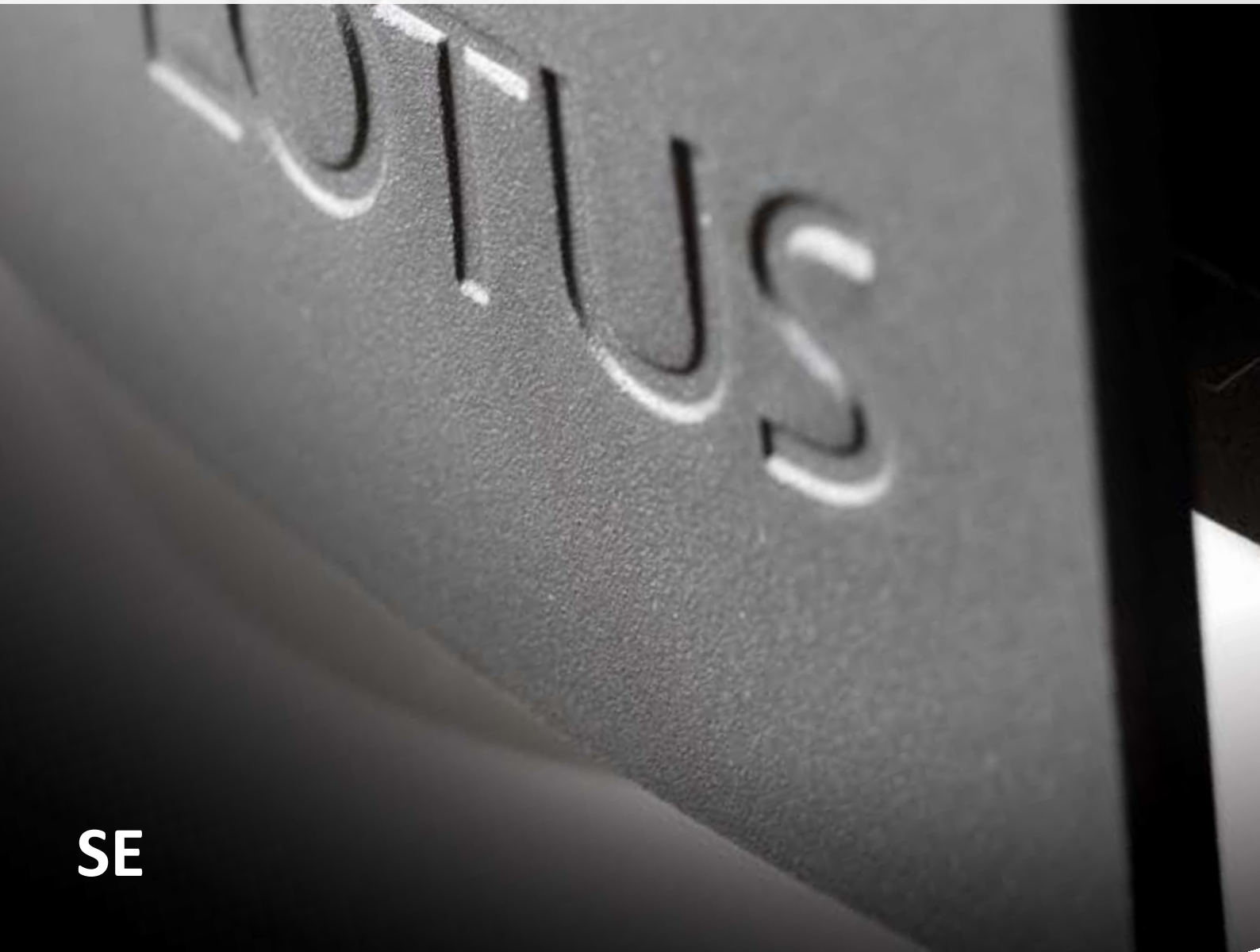

SE

INLEDNING **3**

INSTALLATION **4**
UNDERSTÄLL 5
INSTALLATION AV RÖKAVLEDARPLÅTEN 5
SKORSTEN 5
INSTALLATION AV KATALYSATORN 6
TILLFÖRSEL AV FÖRBRÄNNINGSLUFT 7
SÄKERHETSANVISNINGAR 7
SKORSTEN OCH DIMENSIONERING 8

VED **9**
REKOMMENDERAT TRÄ SOM BRÄNSLE 9
VED FÖR ECOLINE-MODELLER 9
TÄNDNING 9
FÖRSTA TÄNDNING 9

ANVÄNDNING **10**
TÄNDNING OCH PÅFYLLNING 10

RENGØRING OG VEDLIGEHOLDELSE **12**
RENGÖRING AV ELDSTADEN 12
UNDERHÅLL AV ELDSTADSINSATSEN 12

GODT RÅD **13**
FÖRBRÄNNINGSKAMMARENS FODRING 13
GLASRUTA 14
REPARATIONSFÄRG 14
UNDERHÅLL/RESERVDELAR 14
PROBLEM, FRÅGOR OCH SVAR 14
LEVERANSOMFÅNG FÖR ELDSTADENS INSUGSDEL 15

AVFALLSHANTERING **16**
AVFALLSHANTERING AV FÖRPACKNING 16
AVFALLSHANTERING AV UGNSDELAR 16
AVFALLSHANTERING AV KATALYSATOR 16

SIKKERHEDSAFSTANDE **17**

TEKNISKA DATA **18**

INLEDNING

Kära Lotus-kund

Grattis till din nya eldstad. Vi är glada att du har valt en kvalitetsprodukt från Lotus.

Lotus har en lång tradition och har utvecklat och tillverkat vedeldade kaminer sedan 1979.

Vi ställer högsta krav på våra produkter, och våra eldstäder har den senaste förbränningstekniken, högkvalitativa material och tillverkning samt attraktiv design. Eldstäderna är resultatet av goda traditioner i kombination med innovativt tänkande och har glatt sina ägare i många år.

Vi hoppas och tror att den kommer att ge dig många mysiga stunder. Innan du kan dra full nytta av din investering och för att säkerställa att du kan njuta av din eldstadsinsats under många år frånmöver bör du dock läsa dessa instruktioner noggrant. De innehåller viktig information och många användbara tips.
Du hittar också specifika råd om hur du får ut mesta möjliga av din eldstad, både nu och i frånmtiden. Förvara därför instruktionerna på ett säkert ställe, precis som du skulle göra med vilken annan bruksanvisning som helst.

Eldstaden är konstruerad för ”intermittent förbränning”. Det innebär att varje gång du tänder elden måste den först brinna ner till glöd innan nytt ved kan läggas på – du kan uppnå detta genom att följa instruktionerna.

Vi hoppas att du kommer att trivas med den!

Innan din nya eldstad är klar att sprida värme och mysighet bör du läsa dessa sidor noggrant. Här förklaras kraven för montering och installation. Vi hänvisar också till de särskilda monteringsanvisningarna för eldstaden, som visar i detalj hur eldstaden monteras från sina enskilda delar.

Lotus rekommenderar att eldstaden installeras av en auktoriserad Lotus-återförsäljare eller av en installatör som rekommenderas av en auktoriserad Lotus-återförsäljare.

Se till att eldstaden alltid är placerad så att ventilationsgallerna för konvektion inte blockeras eller hindras. Det rekommenderas att dessa kontrolleras och rengörs regelbundet.

Eldstaden måste anslutas i enlighet med gällande nationella och europeiska standarder samt lokala bestämmelser. För att säkerställa detta bör du kontakta din sotare före installationen. Sotaren eller lokala myndigheter kan också informera dig om gällande bestämmelser och bevilja dig nödvändigt godkännande för användning av din eldstad när installationen är klar.

Observera: Insatsen får inte tas i bruk innan installationen har godkänts och registrerats av behörig myndighet eller sotare. Utanför EU kan andra bestämmelser gälla.

Bygg- och brandsäkerhetsföreskrifter måste följas. Lotus-insatser är godkända i enlighet med EN 16510. För värmeisolerade brännbara väggar måste installationsstandarden DIN 18896 följas. Konsultera vid behov din sotare i förväg.

Alla lokala bestämmelser som gäller vid varje given tidpunkt, inklusive de som hänvisar till nationella och europeiska standarder, måste följas vid installationen. All obehörig modifiering av eldstaden måste undvikas.

Den öppning som krävs för installation av eldstaden anges i installationsanvisningarna.

Alla H-eldstäder kan tas bort från höljet genom att lyfta dem uppåt ur styrningen.

Rökgasröret, som kan dras både bakåt och uppåt, ansluts till skorstenen.

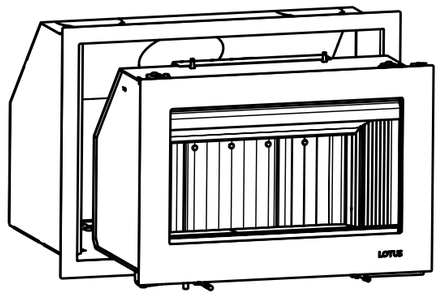

UNDERSTÄLL
Basen måste naturligtvis vara stabil och ha tillräcklig bärförmåga. Detta är normalt sett inget problem, särskilt vid installation i en öppen spis.

INSTALLATION AV RÖKAVLEDARPLÅTEN
Nedan visas hur rökavledarplattan ska placeras. Ett tvärsnitt av eldstadsinsatsen visas från sidan (se figur 1).

SKORSTEN
God dragkraft i skorstenen är avgörande för hur väl eldstaden brinner. Se till att det finns tillgång till inspektionsluckor.

Skorstenens effektiva höjd bör normalt vara mellan 3,5 och 4,5 meter. Effektiv höjd avser avståndet från den övre kanten på eldstaden till skorstenens topp.

Skorstenens diameter bör vara minst Ø150 mm (inre dimension) för stålskorstenar och minst Ø175–180 mm för tegelskorstenar eller skorstenar av keramiska element ( ), eftersom deras inre yta ofta är grov och erbjuder ytterligare motstånd.

Alla anslutningar och anslutningspunkter måste vara täta, och skorstenen måste säkerställa ett minimitryck på 1,2 mm vattenpelare (12 Pa).

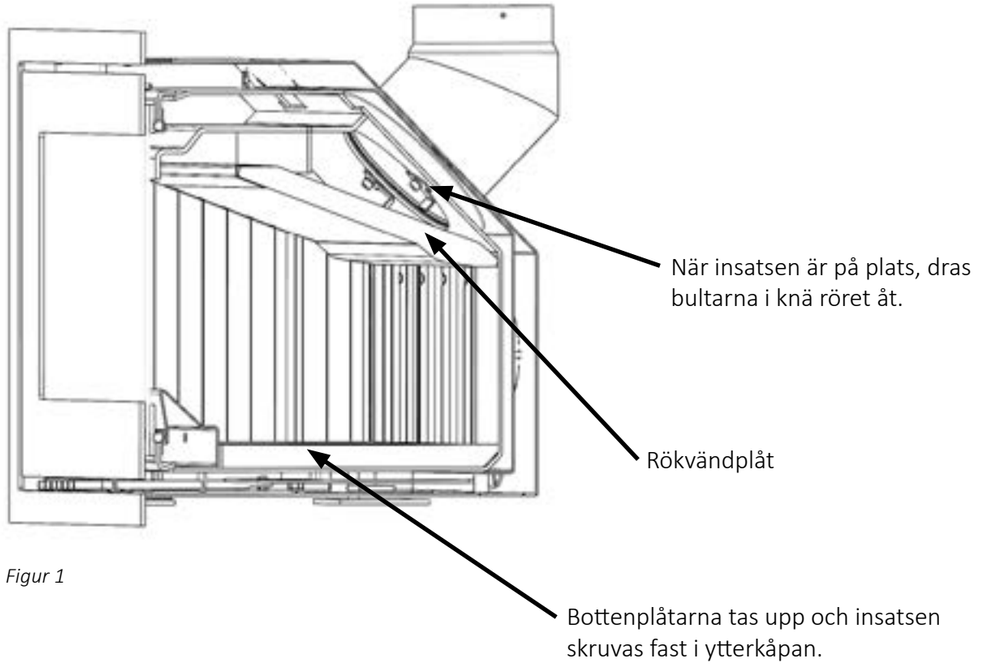

Figur 1

INSTALLATION AV KATALYSATORN

Lotus Ecoline-modellerna levereras med en special-designad katalysatormodul och ett eller två 50 cm långa anslutningsrör, som måste installeras av en professionell installatör som en del av skorstenen.

Allmänt

Katalysatorerna i Lotus eldstadsinsatser kännetecknas av lång livslängd och mycket effektiv utsläppsminskning under rätt förhållanden. För att säkerställa deras effektivitet och funktionalitet under hela livslängden är det viktigt att se till att de installeras, hanteras, används och rengörs på rätt sätt.

Uppackning och hantering

Katalysatorerna består av en keramisk struktur belagd med ett aktivt skikt av metalloxider och ädelmetaller. Katalysatorerna får endast hanteras med handskar, eftersom det aktiva skiktet annars skadas och katalysatorns effektivitet minskar.

Viktigt!
Katalysatorerna är ömtåliga och måste hanteras med stor försiktighet. Stötar eller fall kan förstöra katalysatorn.

Installation av katalysatorn

Katalysatorn är integrerad i den nedre delen av krökröret på din eldstadsinsats. Den är väl skyddad i ett rör och ger idealiska förhållanden för den katalytiska efterförbränningsprocessen. Det är viktigt att placera katalysatorn korrekt för att säkerställa det erforderliga bypass-gapet.

Ta ut katalysatorerna ur transportförpackningen, demontera rökavledarplattan och tryck försiktigt in katalysatorn i rökgasröret underifrån, som visas på bilden.

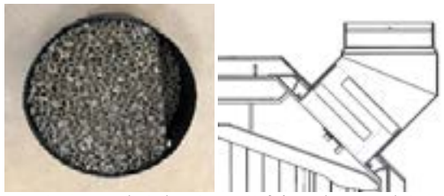

Montering av katalysator sett från rökgasanslutningen ovanför vermiculite-rökvändplåten.

Rengöring

Beroende på driftstid, bränsle och användarbeteende måste katalysatorn rengöras eftersom grova dammpartiklar från rökgaserna lägger sig på ytan. Dessa grova dammpartiklar måste regelbundet avlägsnas från katalysatorns yta.

Som användare av kaminen bör du regelbundet kontrollera hur förorenad katalysatorn är och avgöra om rengöring är nödvändig. Detta kan enkelt göras genom att ta bort katalysatorn genom förbränningskammaren efter att ha tagit bort rökavledningsplattorna. Detta kan göras av alla kaminanvändare.

Rengöringsverktyg

Följande kan användas för att rengöra katalysatorn Handborste, pensel, dammsugarborste (figur 2).



Figur 2

Livslängd

Vid korrekt användning och under rätt förbränningsförhållanden är katalysatorn mycket hållbar och robust i förhållande till miljön ovanför förbränningskammaren.
Vid regelbunden inspektion och rengöring håller katalysatorn i minst tre eldningssäsonger utan att behöva bytas ut.

VIKTIGT!
En igensatt katalysator fungerar inte längre som avsett och bör rengöras eller bytas ut innan eldstaden används igen. Det är därför viktigt att regelbundet kontrollera katalysatorn genom en visuell inspektion.
Av säkerhetsskäl är din Ecoline-kamin också utrustad med en lagstadgad bypass-kanal för avgaser, så att eldstaden kan fortsätta att släppa ut avgaser även om katalysatorn är igensatt. Katalysatorer som är igensatta av tjära kan inte längre rengöras och måste bytas ut. Katalysatorn måste avlägsnas innan skorstenen och rökkanalerna sopas.

TILLFÖRSEL AV FÖRBRÄNNINGSLUFT

För en god och ren förbränning är det viktigt att tillräckligt med luft tillförs elden. För att detta ska vara möjligt är det dock viktigt att tillräckligt med luft tillförs det rum där eldstaden är installerad.

De flesta rum har tillräcklig luft, särskilt om några av dörrarna mellan rummen i huset är öppna. I särskilda fall kan det vara nödvändigt att installera en luftventil i ytterväggen i det rum där eldstaden är installerad. Luftventilerna måste placeras så att de inte kan blockeras.

Det måste säkerställas att det finns tillräckligt med förbränningsluft. Om det är nödvändigt, rådfråga din sotare i förväg om luftbehovet för eldstadens installationsplats behöver beräknas och om de kan uppge hur mycket extra luft som kan behövas.

Otillräcklig förbränningsluft kan ha en negativ inverkan på skorstenens drag, och andra apparater som förbrukar luft och är installerade i samma rum eller i samma rumsluftsystem som eldstaden (t.ex. köksfläktar eller fläktar) kan också ha en negativ inverkan på eldstadens funktion. I värsta fall kan detta påverka ditt välbefinnande och din säkerhet. I sådana fall måste tillräckliga luftkompensationsåtgärder vidtas.

Din nya eldstad kan också anslutas till en extern förbränningslufttillförsel, som visas i figurerna 3 och 4. Detta är särskilt praktiskt i moderna, mycket lufttäta byggnader. Den externa anslutningen kräver endast en separat kanalanslutning till utomhusluften eller ventilationssystemets frånluftskanal.

SÄKERHETSANVISNINGAR

Ytorna på eldstaden blir varma. Delar av eldstaden, särskilt utsidorna, luckan, manöverhandtagen och glasrutan, blir varma under drift! Särskild försiktighet krävs! Använd lämpliga verktyg. (En handske medföljer).

Alternativ 1:
Extern anslutning nedifrån.

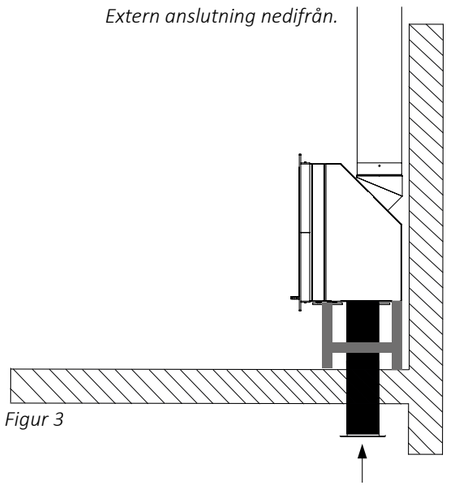

Figur 3

Alternativ 2:
Extern anslutning bakifrån

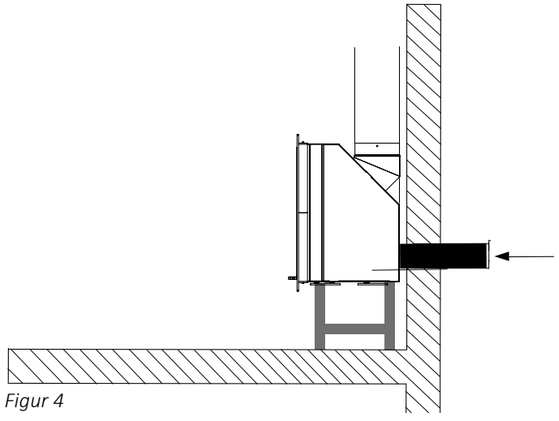

Figur 4

SKORSTEN OCH DIMENSIONERING

God dragkraft i skorstenen är avgörande för hur väl en kamin brinner. En korrekt dimensionerad skorsten är inte bara avgörande för att rökgaserna ska kunna släppas ut från kaminen, utan också för tillförseln av förbränningsluft och därmed för den totala prestandan hos din nya kamin.

Otillräckligt drag i skorstenen kan göra det svårt att tända kaminen och därmed svårt att uppnå en effektiv och miljövänlig förbränning.

Å andra sidan kan för starkt drag i skorstenen leda till att för mycket syre tillförs och förbränning sker, vilket kan ha en negativ inverkan på verkningsgraden och utsläppsvärdena.

Om byggnadens arkitektur eller det omgivande landskapet gör det svårt att dimensionera skorstenen kan ett mekaniskt dragkontrollsystem vara en lösning. Be din sotare om råd i detta avseende.

Skorstenens tvärsnitt måste anpassas till kaminen. Den fria bredden på en stålskorsten måste vara minst Ø150 mm (inre dimension). För tegelskorstenar rekommenderas en fri bredd på 170 mm, eftersom de inre ytorna är grovare och orsakar mer sotavlagringar.

Den effektiva höjden bör normalt vara cirka 4,5 meter. Den effektiva höjden avser avståndet från kaminen till skorstenens topp. Skorstenen måste ha ett drag på minst 12 Pa för att kaminen ska fungera optimalt.

Alla anslutningar och anslutningspunkter måste naturligtvis vara täta, och det måste finnas tillgång till inspektionsöppningar i skorstenen. Om din skorsten har en röklucka måste den ha en minsta öppning på 20 cm².

Din Lotus-kamin är godkänd för anslutning till en skorsten med flera rökkanaler som används samtidigt för flera kaminer eller andra ändamål. De specifika lokala förhållandena måste bedömas av installatören och/eller sotaren.

Skorstenen måste dimensioneras i enlighet med EN 13384-1 och-2 eller landsspecifika byggregler.

REKOMMENDERAT TRÄ SOM BRÄNSLE

Olika typer av lövträ, såsom bok, björk, ask eller fruktträd, är mycket lämpliga som bränsle.

Ved till Lotus eldstäder ska kapas i bitar som är ca 30 cm långa eller kortare och klyvas till en tjocklek på ca 7–9 cm. En maximal fukthalt på 15–20 % är mycket viktigt för god förbränning (15–17 % är optimalt).

Om veden är för fuktiga minskar kaminen prestanda avsevärt, eftersom en del av energin används för att avdunsta vattnet. Ångan sänker temperaturen i förbränningskammaren avsevärt, vilket kan leda till kondensbildning i rökgasrören. Kondensen kan orsaka rost i rökgasröret; det kan också förekomma droppande vatten och tjärsubstanser.

Om veden är för torr brinner den för snabbt i förhållande till den tillförda luftmängden och släpper ut mer partiklar än nödvändigt.

Det rekommenderas starkt att inte använda trä som impregnerat trä, spånskivor, färgade flygblad eller glansigt papper, eftersom dessa inte är lämpliga för Lotus-eldstäder. Sådana material utvecklar syror eller släpper ut tungmetaller som kan angripa metallytor i förbränningskammaren och orsaka korrosion. Dessutom brinner behandlat trä och papper inte helt och rent, utan släpper ut ämnen i rökgasen och askan som är skadliga för miljön.

VED FÖR ECOLINE-MODELLER

Lotus Ecoline-eldstäder är katalytiska eldstäder, vilket gör det ännu viktigare att följa rekommendationerna för val av bränsle. För att eldstaden ska fungera korrekt och för att säkerställa en så miljövänlig användning som möjligt av eldstads en är det extremt viktigt att tända elden på rätt sätt och att använda rätt, rekommenderat bränsle.

Det bör noteras att förbränning av hartsrika träslag som gran och tall medför en högre risk för igensättning av katalysatorn. I detta fall är det viktigt att kontrollera och inspektera katalysatorn oftare än vanligt.

TÄNDNING

Använd små bitar av lättantändligt trä (ca 2 x 2 cm, längd ca 25 cm) för att tända kaminen. Detta säkerställer att kaminen värms upp snabbt och bildar det första lagret av glöd för efterföljande påfyllningar. Det är viktigt att tändveden är helt torr.

FÖRSTA TÄNDNING

När den nya kaminen är installerad och godkänd av sotaren kan den tändas. Lotus kaminsatser är ytbehandlade på fabriken med en mycket robust och värmebeständig specialfärg. De första gångerna kaminen tänds kan den avge en speciell lukt medan färgen härdar. Lukten försvinner efter en kort stund, när kaminen har värmts upp ordentligt. Rör inte ytan under uppvärmningsfasen för att undvika skador eller missfärgning. Se till att rummet är väl ventilerat och luftas ordentligt under den första användningen.

En Lotus-spisinsats är utformad för att vara så enkel som möjligt att tända på rätt sätt. Det är mycket få justeringar som behöver göras när du tänder spisen för att säkerställa bästa möjliga upplevelse.

Det enda viktiga är att ställa in lufttillförseln korrekt och lägga in ved på rätt sätt. Förbränningsluften justeras med hjälp av handtaget som sitter mitt under luckan. Eldstaden fördelar sedan automatiskt luftvolymen mellan primärluft, fönsterspolning/ sekundärluft och tertiärluft.

Dessutom är det avgörande att förbereda elden. När man lägger på ved måste elden fyllas enligt eldningsschemat som anges i avsnittet om tekniska data. Rätt antal vedträn läggs på golvet i förbränningskammaren enligt schemat – parallellt, tvärs, kors och tvärs osv. Innan användning måste veden kapas till rätt längd, klyvas och torkas till rekommenderad fukthalt.

Nedan beskrivs det förfarande som ett ackrediterat testinstitut använder för att testa och godkänna eldstaden. Denna metod ger bästa möjliga förbränning för ett givet skorstensdrag på 12 Pa. När du eldar enligt detta-schema uppnår du både optimal värme och effektivitet samt den mest miljövänliga användningen av eldstaden.

Mängden ved och inställningen av luftspjället är viktiga och varierar beroende på typen av kamin. De korrekta värdena anges i eldningsdiagrammet i de tekniska specifikationerna i slutet av denna bruksanvisning. Mängden bränsle och spjällets inställning kan dock anpassas efter individuella uppvärmningsbehov och det specifika skorstensdraget för respektive installation.

Eldstaden har testats med bok- och björkved med ca. 16–18 % fukthalt.

TÄNDNING OCH PÅFYLLNING
Vi rekommenderar att du tänder elden i en Lotus-spisinsats uppifrån. Innan du tänder elden öppnar du luftventilen under luckan maximalt genom att dra ut den.

Lägg 2–3 små bitar/klossar av trä på asklagret i botten av förbränningskammaren. Torra, fint kluvna tändved läggs sedan i lager ovanpå de nedre träbitarna i mitten och staplas enligt diagrammet nedan.
Slutligen lägger du några tändklossar och träflis ovanpå det översta lagret. (se figur 5)

Bålens höjd får vid påfyllning av ved inte överstiga den nedersta raden av hål i den tertiära luftkanalen.

En typisk eldning har ett intervall på 45 minuter.



Figur 5

Som regel bör luckan lämnas öppen cirka 3 cm. Vissa modeller har en liten luckstoppare på höger sida av luckan, antingen upptill eller nedtill (se figur 5).

På andra modeller används dörrhandtaget för denna funktion. Detta säkerställer att elden får extra förbränningsluft under den kritiska uppvärmningsfasen. Tänd tändstickorna och lämna luckan något öppen under uppsikt.

När elden brinner och glasrutan är varm kan luckan stängas (ca 5–10 minuter).

När elden har brunnit ner till glöd (inga lågor), måste nästa eldning förberedas. Ta ved enligt eldningsschemat och öppna ugnsluckan försiktigt så att askan inte virvlas upp. Sprid glöden till ett jämnt lager och placera nästa vedträn i mitten av förbränningskammaren. Stäng sedan ugnsluckan. Varning! Ugnsytan och handtaget blir heta. Ugnen levereras med en skyddshandske som kan användas vid behov.

Vedträden placeras tätt intill varandra på botten. Träden tänds bäst när de har en kluven sida mot luckan och en sida placeras i glöden. Stäng luckan helt omedelbart.

Öppna luftspjället helt, vänta ca 4 minuter tills veden brinner bra och ställ sedan luftreglaget i mittläget. Hur långt luftreglaget behöver flyttas åt vänster beror på skorstenens drag, men lågorna bör nu stabiliseras till en lugn, jämn eld. Det bör dock alltid finnas en ”livlig” låga i förbränningskammaren.

När elden har brunnit ner till glöd igen (inga lågor), lägg på mer bränsle enligt beskrivningen ovan.

Långsam förbränning
Lägg en tillräcklig mängd ved (3,0–3,5 kg fördelat på 3–5 vedträn – inte 1 eller 2 stora vedträn) på ett bra lager glöd. När elden har tagit fart, minska lufttillförseln. Minska aldrig tillförseln så mycket att lågorna inte längre är klara och stabila. Om lufttillförseln regleras för tidigt eller är för låg generellt, leder detta till dålig verkningsgrad och höga utsläpp, vilket är skadligt för miljön.

Aska
Det bör alltid finnas lite aska i förbränningskammaren. Elden brinner bättre när veden ligger på ett lager av aska. Askan gör att glöden samlas snabbare och håller längre. Lotus rekommenderar att askan tas bort tidigast efter den tionde eldningen.
I Lotus-kaminer utan asklåda är det enklast att ta bort askan med en askdammsugare eller, om nödvändigt, en liten spade. Askan kan kastas i soporna när den har svalnat helt. Askan bör alltid få svalna i minst 1–2 dagar innan den kastas, eftersom det fortfarande kan finnas glöd som kan antända avfall eller skräp.

Med tiden, när du har använt din kamin några gånger, kommer du att bli bättre och mer erfaren när det gäller att värma upp och värma ditt hem med din Lotus-kamin. Vi har sammanställt en lista med användbara tips och råd som hjälper dig att underhålla din kamin och njuta av den i många år frånmöver.

När du har använt eldstaden flera gånger kommer du med tiden att bli bättre på att värma upp ditt hem med din Lotus-kamin och få mer erfarenhet. Vi har sammanställt ett antal användbara tips och råd som hjälper dig att underhålla och njuta av din kamin i många år frånmöver.

RENGÖRING AV ELDSTADEN

Alla Lotus-spisinsatser är ytbehandlade på fabriken med original Senotherm-färg i färgerna “svart” eller “grå”. Denna behandling orsakar en svag lukt under de första eldningarna, som försvinner efter några tändningar. Se till att det finns god ventilation. Ytan ska rengöras med en mjuk bilborste med långa borst. Använd inte trasor med vatten eller andra vätskor.

Insatsen bör också rengöras regelbundet från insidan. Aska, sot och eventuella tjärrester måste avlägsnas från glaset och förbränningskammaren. Rökavledningsplattorna bör också tas bort regelbundet för att ta bort sot och smuts, som ofta samlas bakom dem. Kontrollera samtidigt att passagen till skorstenen är fri. Askan från insatsen kan fortfarande innehålla glöd långt efter att den senast användes, så placera den alltid i en brandsäker behållare innan du kastar den. Kom ihåg att kaminen endast får rengöras när den är kall.

Alla Lotus-insatser är behandlade med en robust, värmebeständig beläggning, men lösningsmedel kan skada beläggningens yta.

UNDERHÅLL AV ELDSTADSINSATSEN

Tätningar på luckor och glasrutor utsätts för slitage. De kan se bra ut vid första anblicken, men med tiden kollapsar de, särskilt under termisk belastning, och förlorar därmed sin tätningsfunktion. Tätningar bör bytas ut vid behov, eftersom god förbränning och en ren ruta endast är möjlig om eldstaden är tät.
Lotus rekommenderar att du kontrollerar tätningarna regelbundet, minst en gång om året, och byter ut dem hos din fackhandlare vid behov. (Tätningar är slitdelar och omfattas inte av garantin.)

FÖRBRÄNNINGSKAMMARENS FODRING

Förbränningskammarens sidor är klädda med keramiska och mineraliska plattor som skyddar kaminen stålkonstruktion, säkerställer en hög och effektiv förbränningstemperatur och bidrar till en optimal fördelning av förbränningsluften. Fodret kan gå sönder eller slitas ut om det överbelastas. Plattorna är tillverkade av vermiculite, ett isolerande material.

Fodret är sprött och med tiden kan små sprickor och flisor uppstå till följd av användningen av kaminen. Dessa små sprickor i förbränningskammarens fodring påverkar inte kaminens funktion. Vid kraftigt slitage måste materialet bytas ut senast när plattorna har nått en tjocklek på cirka 1,5 cm.

Vermiculite är något poröst. För att förhindra att plattorna skadas eller går sönder är det viktigt att inte kasta in veden på ett våldsamt sätt, utan att placera den i mitten av förbränningskammaren utan att den vidrör sidopanelerna.

Om en panel går sönder påverkar detta inte panelens isolerande effekt. Ersättningssatser för förbränningskammarens beklädnad finns att köpa hos Lotus-återförsäljare.

Överdriven eldning med för mycket eller fel bränsle kan dock skada beklädnaden, och beklädnaden kan också gå sönder om en vedträ eller annat material slås hårt mot den.

Mineralisk vermiculiteisolering kan missfärgas när den utsätts för höga temperaturer.
Om vermiculiteen har utsatts för särskilt höga temperaturer kan den få en rödaktig färg. Materialet behåller dock sina isolerande egenskaper (se figur 6).

Förbränningskammarens beklädnad är en slitdel och omfattas inte av garantin. Den måste bytas ut om den är genombränd eller har lösa splitter. Kontakta din återförsäljare för mer information om originalreservdelar.

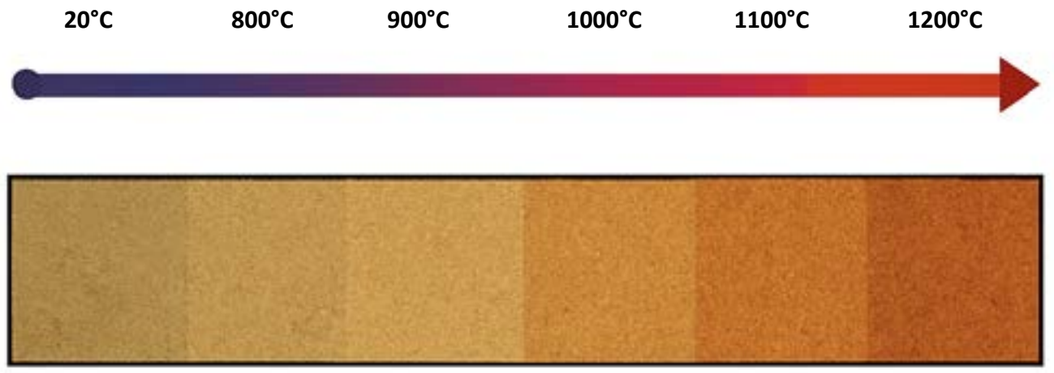

Figur 6

GLASRUTA
Kaminens glasrutor är tillverkade av specialkeramiskt glas och är därför mycket värmetåliga.

Vid korrekt användning rengör den speciella rensfunktionen automatiskt glaset så att det förblir klart och transparent och du kan njuta av eldens spel.

Vid annan användning än normal, t.ex. vid tändning av kaminen eller när elden slocknar, vid låga temperaturer och därmed låg tillförsel av förbränningsluft, kan sot avsättas på glaset. När kaminen är kall kan glaset rengöras med en mjuk trasa eller glassvamp.

Om temperaturen är för hög blir glaset mjölkvitt.

Under den speciella tillverkningsprocessen kan det i undantagsfall bildas mikrobubblor i glaset; detta utgör inte något kvalitetsfel.
(Glasrutan omfattas inte av garantin.)

Glasrutan får inte kasseras med normalt glasavfall, utan måste kasseras som keramiskt avfall.

REPARATIONSFÄRG
Sprayreparationsfärg kan täcka fläckar eller små repor orsakade av föremål eller andra stötar. Större skador måste slipas ner med fin stålull, dammsugas och sedan sprayas.

Burken måste skakas kraftigt och sprayen appliceras från ett avstånd på 15–20 cm. Det är mycket viktigt att ugnen är avstängd och helt kall innan sprayen används, eftersom det annars finns risk för brand och allvarliga skador.

Den ursprungliga specialfärgen finns som reparationsspray hos din lokala Lotus-återförsäljare.

UNDERHÅLL/RESERVDELAR
Rörliga delar kan slitas vid frekvent användning. Endast originalreservdelar ska användas. I slutet av varje eldningssäsong rekommenderar vi att du låter din Lotus-återförsäljare serva din kamin.

Alla rörliga delar (gångjärn och låsmekanismer) bör behandlas med ett värmebeständigt smörjmedel minst en gång om året. Detta förlänger livslängden på de rörliga delarna och säkerställer att de fungerar korrekt.

PROBLEM, FRÅGOR OCH SVAR
Om du har problem med din Lotus-kamin kan orsaken vara något av de vanligaste problemen som anges nedan:

Eldstaden brinner dåligt eller kan slockna
Det kan finnas flera orsaker till detta. De vanligaste är:
- Luftventilen är inte tillräckligt öppen.
- Vedträet är för fuktigt.
- Draget i skorstenen är för svagt; den kan vara igensatt eller läcka.
- Glödbädden var för liten eller bränd och gav inte tillräckligt med värme för att tända vedträden.

Beroende på problemet kan det vara nödvändigt att kontakta din Lotus-återförsäljare eller en sotare.

Eldstaden är svår att reglera – den brinner för snabbt
Om eldstaden är ny, kontrollera att du har följt bruksanvisningen och ställt in lufttillförseln korrekt.
Om kaminen är äldre än ett år eller har använts mycket kan det vara nödvändigt att byta ut tätningarna.
Kontrollera också att de övre rökavledningsplattorna är korrekt placerade och helt insatta.

Dålig drag efter installation
Kontrollera att installationsanvisningarna har följts korrekt och att rökavledningsplattorna är korrekt placerade.
Det kan också finnas problem med skorstenen:
- Är diametern och längden enligt rekommendationerna?
- Är skorstenens tvärsnitt fritt?
- Är rökkanalerna och övergångarna fria från hinder?
- Finns det en spjäll i skorstenen som behöver justeras?

Kontakta vid behov en sotare för att lösa problemet.

Lukt av rök och sot
Detta kan orsakas av vindåterflöde i skorstenen och uppstår under vissa väderförhållanden.
- Har skorstenen erforderlig effektiv höjd?
- Finns det några höga träd eller byggnader i omedelbar närhet av skorstenen?
- Finns det tillräckligt med förbränningsluft?

Om fönster och dörrar är tätt stängda kan det leda till undertryck i rummet, vilket begränsar lufttillförseln och kraftigt minskar skorstenens drag.
Om skorstenen tidigare var ansluten till en annan typ av kamin som använde ett annat bränsle (olja, koks etc.), kan äldre sotrester fortsätta att avge en stark lukt.

En köksfläkt eller ett ventilationssystem i samma rum kan skapa mycket högt undertryck, vilket gör att rökgaser dras in i rummet. Det är därför viktigt att installera en säkerhetsanordning som säkerställer tillräcklig förbränningsluft i rummet hela tiden.

Uppvärmning under övergångsperioden
När utetemperaturen är omkring 15 °C eller högre kan din kamin fungera dåligt.

Små temperaturskillnader leder till minskat drag i skorstenen. Detta kan resultera i dålig tändning, ofullständig förbränning, ökad rökbildning med sotavlagringar på glaset och rökutveckling när kamindörren öppnas.

Observera vid skorstensbrand
Om felaktigt eller alltför fuktigt bränsle används kan avlagringar i skorstenen orsaka skorstensbrand. Stäng omedelbart alla luftventiler på skorstenen och larma brandkåren. Efter branden bör skorstenen kontrolleras av en specialist för att se om det finns sprickor och läckor.

Särskilda anmärkningar
Om eldstaden används med en belastning som avsevärt överstiger dess nominella värmeeffekt eller om annat bränsle än det angivna används, upphör tillverkarens garanti att gälla.

LEVERANSOMFÅNG FÖR ELDSTADENS INSUGSDEL
Beroende på vilken kaminmodell du väljer ingår olika tillbehör och utrustning som behövs för installation och montering. Alla kaminer levereras med monterings- och bruksanvisning, monteringssats för anslutning av rökgasrör och en handske.

AVFALLSHANTERING AV FÖRPACKNING
Träförpackningar: För återvinning eller avfallshantering.
Sträckfilm/plastfilm: För återvinning eller avfallshantering.
Plastpåsar: För återvinning eller avfallshantering.

AVFALLSHANTERING AV UGNSDELAR
Stål/gjutjärn: För återvinning eller avfallshantering.
Isolering av förbränningskammaren: För avfallshantering.
Tätningar: För avfallshantering.
Glas: Kassera som keramiskt avfall.

AVFALLSHANTERING AV KATALYSATOR
När katalysatorn har nått slutet av sin livslängd eller om den är skadad måste den bytas ut. Den använda katalysatorn behöver dock inte kasseras. Metallerna i katalysatorn kan till stor del återvinnas och återanvändas.
Du kan därför lämna tillbaka din använda katalysator till din återförsäljare när du köper en ny. Lotus ser då till att den återvinns på ett miljövänligt och korrekt sätt.

Den lagstadgade säkerhetstestningen har fastlagt ett antal minimiavstånd som är viktiga att följa. Avstånden frånmgår av det tekniska databladet för pejseinsatsen längst bak i denna anvisning och på typskylten.

Säkerhetsavstånd till brännbara material
När pejseinsatsen monteras i en befintlig murad spis, kommer kraven på avstånd till brännbart material och brandsäkring av golvet normalt att vara uppfyllda.
Är det fråga om nybyggnation hänvisas till eventuella lokala bestämmelser om brandsäkring m.m. Kontakta eventuellt er skorstensfejare för klargörande av tveksamma frågor.

dC: Till tak
dP: Fram
dF: Strålning mot golvet framför kaminen
dB: Botten
dL: Sidostrålning mot väggen
dS: Sida
dR: Bak

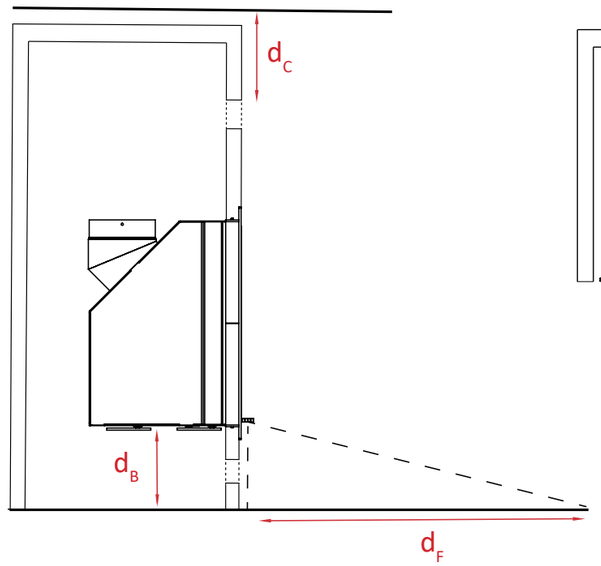

Figur 7

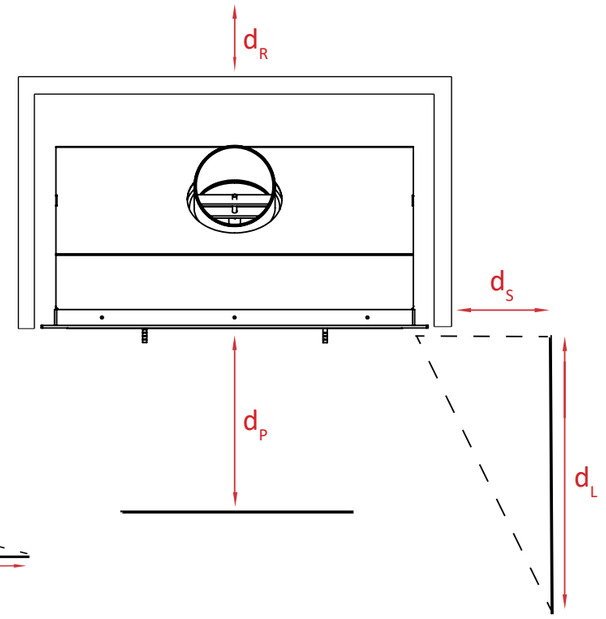

Figur 8

Vid placeringen av er nya pejseinsats i huset ska det av säkerhetsmässiga skäl tas särskild hänsyn till avstånd till brännbart material, såsom brännbara väggar, möbler m.m.

Pejseinsatser ska vid brännbara material isoleras, detta med hjälp av en inbyggnadskåpa. Isoleringsmaterialet är specificerat under tekniska data för varje pejseinsats.

Nedan illustreras de olika avstånden (figur 7 och 8).

OBS!
Vid användning av galler ska öppningsarean fortfarande följas. Detta kan innebära att ett större hål måste göras för att bibehålla samma öppningsarea.

TEKNISKA DATA

Test enligt EN 16510-2-2			
P_{nom}	Nominell effekt	5,8	kW
η_{nom}	Verkningsgrad vid nominell effekt	77	%
η_S	Säsongseffektivitet vid nominell effekt	≥65	%
EEI	Energieffektivitetsindex	102 A	
CO_{nom}	CO-utsläpp 13 % O_2 vid nominell effekt	≤1250	mg/m³
NOx_{nom}	NOx-utsläpp 13 % O_2 vid nominell effekt	≤200	mg/m³
OGC_{nom}	Kolväteutsläpp 13 % O_2 vid nominell effekt	≤120	mg/m³
PM_{nom}	Partikelutsläpp 13 % O_2 vid nominell effekt	≤40	mg/m³
p_{nom}	Minsta rökdrag vid nominell effekt	12	Pa
T_{snom}	Rökgastemperatur vid nominell effekt	363	˚C
$\Phi_{f,g\ nom}$	Rökgasmassflöde vid nominell effekt	5,5	g/s
Tclass	Skorstensklassificering	T400- G	
CON or INT	Kontinuerlig drift (CON) / Intermittent drift (INT)	INT	
Type	Ugnstyp	BE	

Grundläggande tekniska data			
d_{out}	Rökgasutloppsdiameter	150	mm
m_{chim}	Maximal belastning från skorstenen på kaminen	0	kg
m	Massa (vikt)	87	kg
H/B/D	Allmänna mått – höjd/bredd/djup	530/735/340	mm

Minsta avstånd till brännbara material			
d_B	Under basen	300	mm
d_F	Från framsidan till nedre främre strålningsområdet	0	mm
d_C	Från ugnens ovansida till taket	750	mm
d_R	Bak	0	mm
d_S	Sidor	0	mm
d_L	Strålningsområde från framsidan till sidan fram	720	mm
d_P	Fram	1400	mm
d_{non}	Minsta avstånd till icke-brännbara väggar	0	mm
s	Isoleringens tjocklek	90/90/NPD/0*	mm

*För ytterligare information, se prestandadeklarationen (DoP)

BRANDSKYDD

Rekommenderad bränslebeteckning: Ved (I)						
	Antändning	**Förbränning**	**Eldning**	**Eldning**	**Eldning**	**Eldning**
Ved (kg)	1,5	1,5	1,3	1,3	1,3	osv.
Bränslets placering och längd	20 cm 	22 cm 	22 cm 	22 cm 	22 cm 	

Kontakta Lotus för en fördjupad eldningsguide, vid nominell provning eller vid uttagning för marknadskontroll.

UPPSTÄLLNING

Isoleringsmaterial:
Mineralull enligt EN 14303
min. temp. 680 °C: λ = 0,04 W/mK; ρ = min. 80 kg/m³

JUSTERING AV LUFTSPJÄLLET



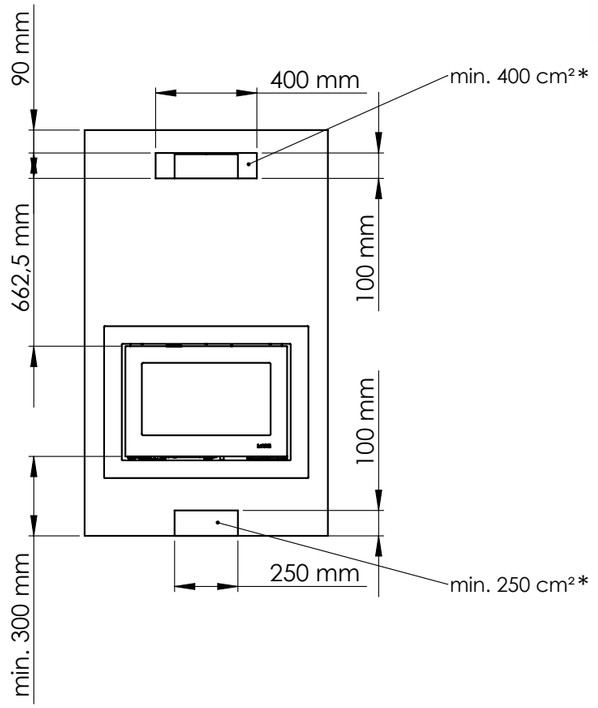

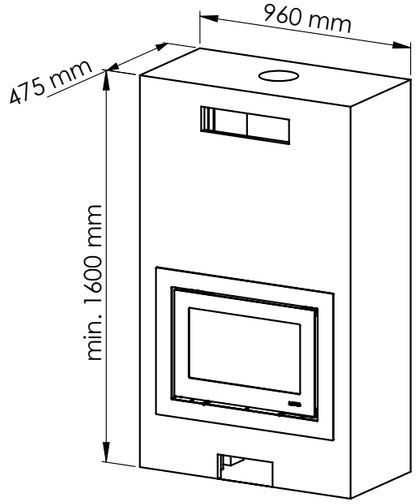

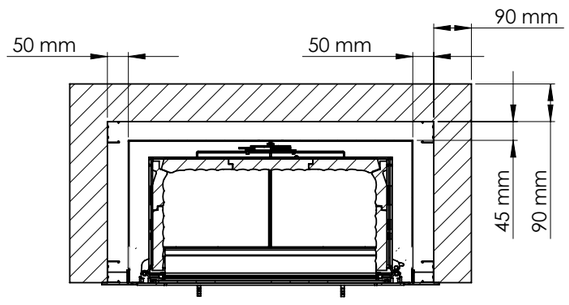

*Konvektionsarea

TEKNISKA DATA

Test enligt EN 16510-2-2			
P_{nom}	Nominell effekt	6	kW
η_{nom}	Verkningsgrad vid nominell effekt	84	%
η_S	Säsongseffektivitet vid nominell effekt	≥65	%
EEI	Energieffektivitetsindex	112 A+	
CO_{nom}	CO-utsläpp 13 % O_2 vid nominell effekt	≤1250	mg/m³
NOx_{nom}	NOx-utsläpp 13 % O_2 vid nominell effekt	≤200	mg/m³
OGC_{nom}	Kolväteutsläpp 13 % O_2 vid nominell effekt	≤120	mg/m³
PM_{nom}	Partikelutsläpp 13 % O_2 vid nominell effekt	≤40	mg/m³
p_{nom}	Minsta rökdrag vid nominell effekt	12	Pa
T_{snom}	Rökgastemperatur vid nominell effekt	302	˚C
$\Phi_{f,g\ nom}$	Rökgasmassflöde vid nominell effekt	4,8	g/s
Tclass	Skorstensklassificering	T400- G	
CON or INT	Kontinuerlig drift (CON) / Intermittent drift (INT)	INT	
Type	Ugnstyp	BE	

Grundläggande tekniska data			
d_{out}	Rökgasutloppsdiameter	150	mm
m_{chim}	Maximal belastning från skorstenen på kaminen	0	kg
m	Massa (vikt)	95	kg
H/B/D	Allmänna mått – höjd/bredd/djup	530/735/440	mm

Minsta avstånd till brännbara material			
d_B	Under basen	300	mm
d_F	Från framsidan till nedre främre strålningsområdet	0	mm
d_C	Från ugnens ovansida till taket	750	mm
d_R	Bak	0	mm
d_S	Sidor	0	mm
d_L	Strålningsområde från framsidan till sidan fram	720	mm
d_P	Fram	800	mm
d_{non}	Minsta avstånd till icke-brännbara väggar	0	mm
s	Isoleringens tjocklek	60/60/NPD/40*	mm

*För ytterligare information, se prestandadeklarationen (DoP)

BRANDSKYDD

Rekommenderad bränslebeteckning: Ved (I)						
	Antändning	**Förbränning**	**Eldning**	**Eldning**	**Eldning**	**Eldning**
Ved (kg)	2,0	2,0	1,5-2	1,5-2	1,5-2	osv.
Bränslets placering och längd	20 cm 	22 cm 	22 cm 	22 cm 	22 cm 	osv.

Kontakta Lotus för en fördjupad eldningsguide, vid nominell provning eller vid uttagning för marknadskontroll.

UPPSTÄLLNING

Isoleringsmaterial:
min. temp. 700 °C
$\lambda_{200,tr} \leq 0{,}090$ W/(m·K)
ρ = min. 247 kg/m³

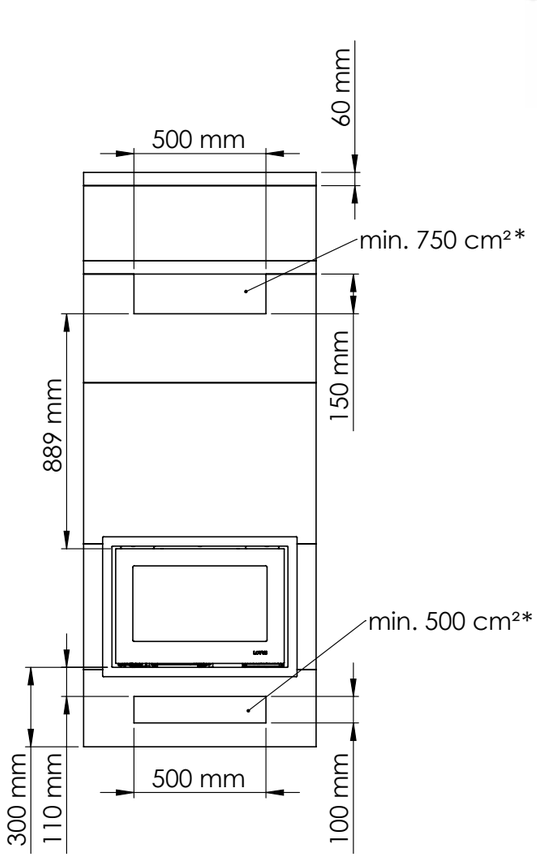



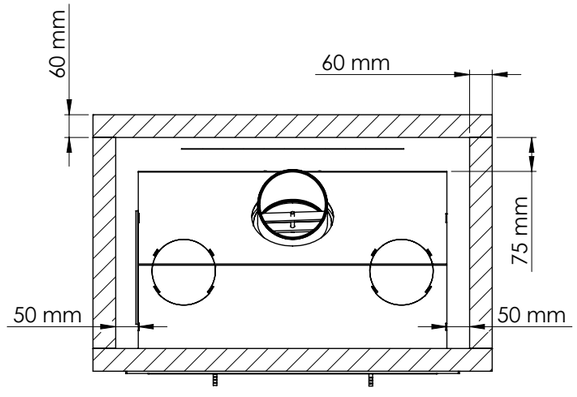

*Konvektionsarea

JUSTERING AV LUFTSPJÄLLET



TEKNISKA DATA

Test enligt EN 16510-2-2			
P_{nom}	Nominell effekt	7	kW
η_{nom}	Verkningsgrad vid nominell effekt	81	%
η_S	Säsongseffektivitet vid nominell effekt	≥65	%
EEI	Energieffektivitetsindex	107 A+	
CO_{nom}	CO-utsläpp 13 % O_2 vid nominell effekt	≤1250	mg/m³
NOx_{nom}	NOx-utsläpp 13 % O_2 vid nominell effekt	≤200	mg/m³
OGC_{nom}	Kolväteutsläpp 13 % O_2 vid nominell effekt	≤120	mg/m³
PM_{nom}	Partikelutsläpp 13 % O_2 vid nominell effekt	≤40	mg/m³
p_{nom}	Minsta rökdrag vid nominell effekt	12	Pa
T_{snom}	Rökgastemperatur vid nominell effekt	315	˚C
$\Phi_{f,g\ nom}$	Rökgasmassflöde vid nominell effekt	6,8	g/s
Tclass	Skorstensklassificering	T400- G	
CON or INT	Kontinuerlig drift (CON) / Intermittent drift (INT)	INT	
Type	Ugnstyp	BE	

Grundläggande tekniska data			
d_{out}	Rökgasutloppsdiameter	150	mm
m_{chim}	Maximal belastning från skorstenen på kaminen	0	kg
m	Massa (vikt)	120	kg
H/B/D	Allmänna mått – höjd/bredd/djup	530/950/440	mm

Minsta avstånd till brännbara material			
d_B	Under basen	400	mm
d_F	Från framsidan till nedre främre strålningsområdet	0	mm
d_C	Från ugnens ovansida till taket	750	mm
d_R	Bak	0	mm
d_S	Sidor	0	mm
d_L	Strålningsområde från framsidan till sidan fram	720	mm
d_P	Fram	800	mm
d_{non}	Minsta avstånd till icke-brännbara väggar	0	mm
s	Isoleringens tjocklek	50/50/NPD/0*	mm

*För ytterligare information, se prestandadeklarationen (DoP)

BRANDSKYDD

Rekommenderad bränslebeteckning: Ved (I)						
	Antändning	**Förbränning**	**Eldning**	**Eldning**	**Eldning**	**Eldning**
Ved (kg)	2,0	2,0	1,5-2	1,5-2	1,5-2	osv.
Bränslets placering och längd	20 cm 	22 cm 	22 cm 	22 cm 	22 cm 	osv.

Kontakta Lotus för en fördjupad eldningsguide, vid nominell provning eller vid uttagning för marknadskontroll.

UPPSTÄLLNING

Isoleringsmaterial:
min. temp. 950 °C
$\lambda_{600,tr}$ =0,15 W/(m·K)
ρ = min. 245 kg/m³

JUSTERING AV LUFTSPJÄLLET

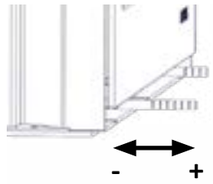

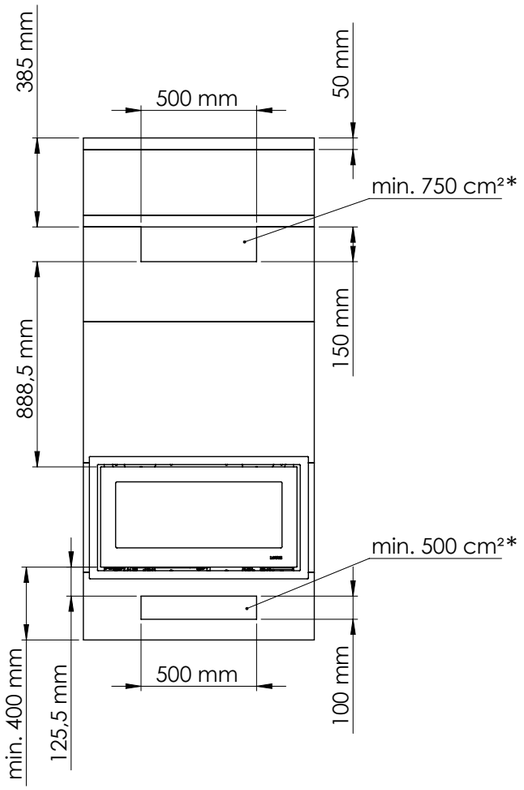

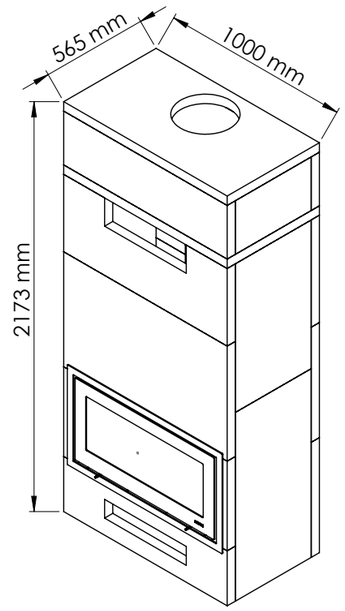

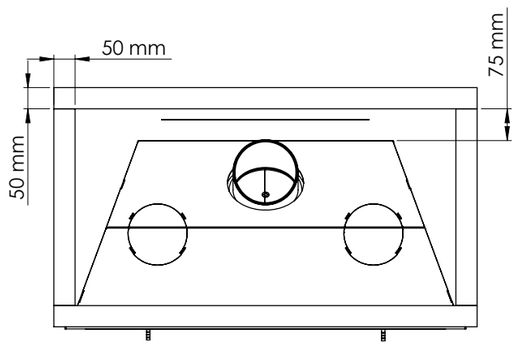

*Konvektionsarea

H570

TEKNISKA DATA

Test enligt EN 16510-2-2			
P_{nom}	Nominell effekt	6	kW
η_{nom}	Verkningsgrad vid nominell effekt	84	%
η_S	Säsongseffektivitet vid nominell effekt	≥65	%
EEI	Energieffektivitetsindex	112 A+	
CO_{nom}	CO-utsläpp 13 % O_2 vid nominell effekt	≤1250	mg/m³
NOx_{nom}	NOx-utsläpp 13 % O_2 vid nominell effekt	≤200	mg/m³
OGC_{nom}	Kolväteutsläpp 13 % O_2 vid nominell effekt	≤120	mg/m³
PM_{nom}	Partikelutsläpp 13 % O_2 vid nominell effekt	≤40	mg/m³
p_{nom}	Minsta rökdrag vid nominell effekt	12	Pa
T_{snom}	Rökgastemperatur vid nominell effekt	302	˚C
$\Phi_{f,g\ nom}$	Rökgasmassflöde vid nominell effekt	4,8	g/s
Tclass	Skorstensklassificering	T400- G	
CON or INT	Kontinuerlig drift (CON) / Intermittent drift (INT)	INT	
Type	Ugnstyp	BE	

Grundläggande tekniska data			
d_{out}	Rökgasutloppsdiameter	150	mm
m_{chim}	Maximal belastning från skorstenen på kaminen	0	kg
m	Massa (vikt)	111	kg
H/B/D	Allmänna mått – höjd/bredd/djup	655/755/440	mm

Minsta avstånd till brännbara material			
d_B	Under basen	300	mm
d_F	Från framsidan till nedre främre strålningsområdet	0	mm
d_C	Från ugnens ovansida till taket	750	mm
d_R	Bak	0	mm
d_S	Sidor	0	mm
d_L	Strålningsområde från framsidan till sidan fram	720	mm
d_P	Fram	800	mm
d_{non}	Minsta avstånd till icke-brännbara väggar	0	mm
s	Isoleringens tjocklek	60/60/NPD/40*	mm

*För ytterligare information, se prestandadeklarationen (DoP)

BRANDSKYDD

Rekommenderad bränslebeteckning: Ved (l)						
	Antändning	**Förbränning**	**Eldning**	**Eldning**	**Eldning**	**Eldning**
Ved (kg)	2,9	1,4	1,4	1,4	1,4	osv.
Dämparinställning (mm)	100% öppen (55 mm)	33 mm efter 2:15 min	35 mm efter 2:00 min	35 mm efter 2:10 min	35 mm efter 2:10 min	osv.
Bränslets placering och längd	25 cm 	25 cm 	25 cm 	25 cm 	25 cm 	osv.

Kontakta Lotus för en fördjupad eldningsguide, vid nominell provning eller vid uttagning för marknadskontroll.

UPPSTÄLLNING

Isoleringsmaterial:
min. temp. 700 °C
$\lambda_{200,tr} \leq 0{,}090$ W/(m·K)
ρ = min. 247 kg/m³

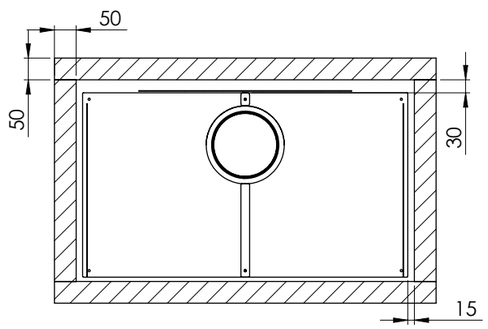

*Konvektionsarea

JUSTERING AV LUFTSPJÄLLET

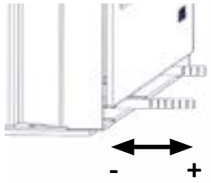

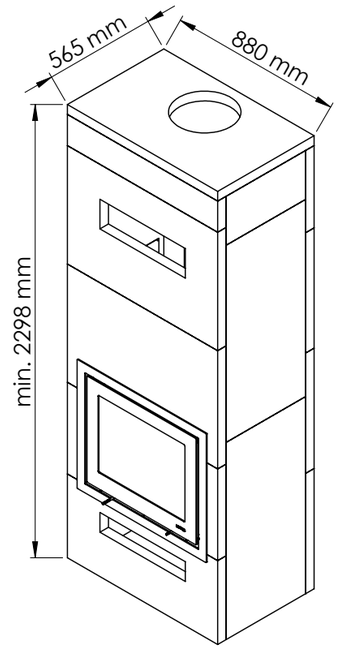

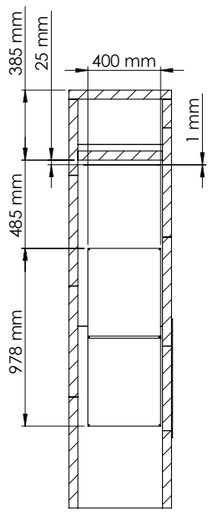

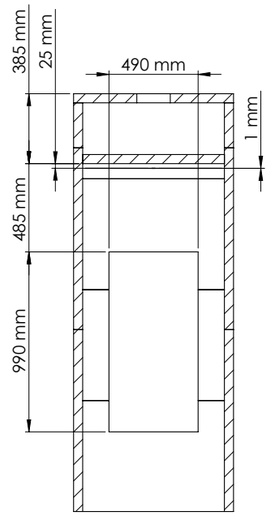

Värmeskydd – 1 mm galvaniserat stål

TEKNISKA DATA

Test enligt EN 16510-2-2			
P_{nom}	Nominell effekt	6	kW
η_{nom}	Verkningsgrad vid nominell effekt	86	%
η_S	Säsongseffektivitet vid nominell effekt	≥65	%
EEI	Energieffektivitetsindex	115 A+	
CO_{nom}	CO-utsläpp 13 % O_2 vid nominell effekt	≤1250	mg/m³
NOx_{nom}	NOx-utsläpp 13 % O_2 vid nominell effekt	≤200	mg/m³
OGC_{nom}	Kolväteutsläpp 13 % O_2 vid nominell effekt	≤120	mg/m³
PM_{nom}	Partikelutsläpp 13 % O_2 vid nominell effekt	≤40	mg/m³
p_{nom}	Minsta rökdrag vid nominell effekt	12	Pa
T_{snom}	Rökgastemperatur vid nominell effekt	239	˚C
$\Phi_{f,g\ nom}$	Rökgasmassflöde vid nominell effekt	4,9	g/s
Tclass	Skorstensklassificering	Pass	
CON or INT	Kontinuerlig drift (CON) / Intermittent drift (INT)	INT	
Type	Ugnstyp	BF	
L	Täthetsprov- 10 Pa	4,55	m³/h

Grundläggande tekniska data			
d_{out}	Rökgasutloppsdiameter	150	mm
m_{chim}	Maximal belastning från skorstenen på kaminen	0	kg
m	Massa (vikt)	111	kg
H/B/D	Allmänna mått – höjd/bredd/djup	655/755/440	mm

Minsta avstånd till brännbara material			
d_B	Under basen	530*	mm
d_F	Från framsidan till nedre främre strålningsområdet	0*	mm
d_C	Från ugnens ovansida till taket	0	mm
d_R	Bak	0	mm
d_S	Sidor	0	mm
d_L	Strålningsområde från framsidan till sidan fram	0	mm
d_P	Fram	550	mm
d_{non}	Minsta avstånd till icke-brännbara väggar	0	mm
s	Isoleringens tjocklek	30*	mm

*För ytterligare information, se prestandadeklarationen (DoP)

BRANDSKYDD

Rekommenderad bränslebeteckning: Ved (l)						
	Antändning	**Förbränning**	**Eldning**	**Eldning**	**Eldning**	**Eldning**
Ved (kg)	2,9	1,4	1,4	1,4	1,4	osv.
Dämparinställning (mm)	100% öppen (55 mm)	33 mm efter 2:15 min	31 mm efter 2:00 min	31 mm efter 2:10 min	31 mm efter 2:10 min	osv.
Bränslets placering och längd	25 cm 	25 cm 	25 cm 	25 cm 	25 cm 	osv.

Kontakta Lotus för en fördjupad eldningsguide, vid nominell provning eller vid uttagning för marknadskontroll.

UPPSTÄLLNING

Isoleringsmaterial:
min. temp. ≥ 900 °C
$\lambda_{23,50} \leq 0{,}068$ W/(m·K)
ρ = min. 225 kg/m³

JUSTERING AV LUFTSPJÄLLET

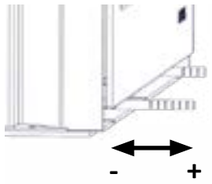

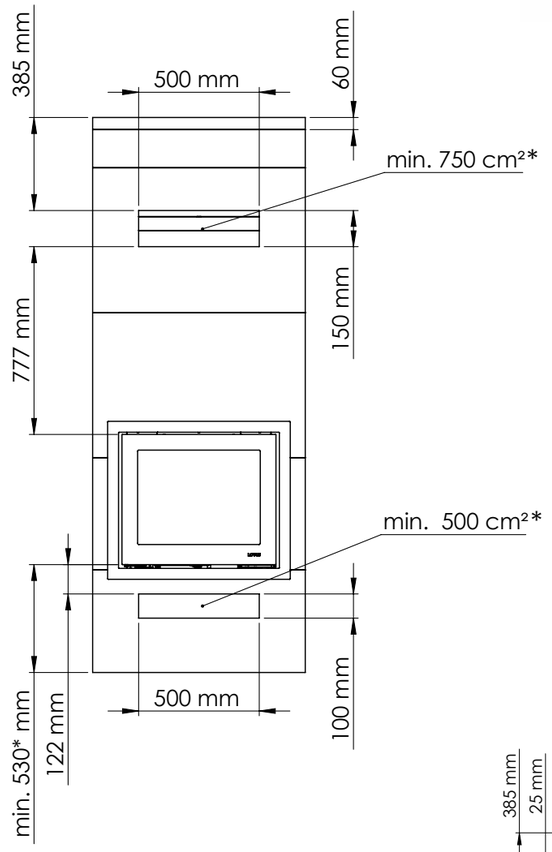

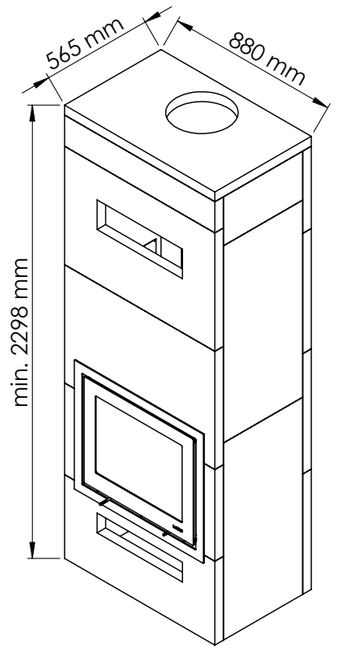

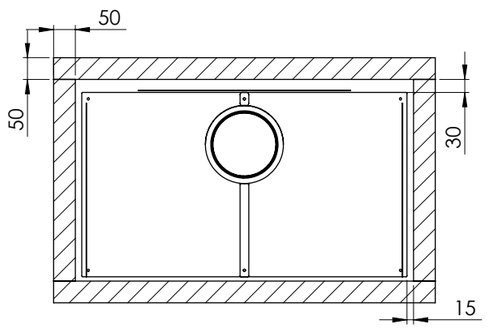

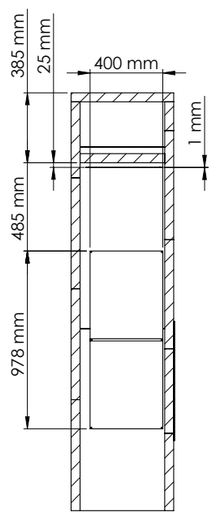

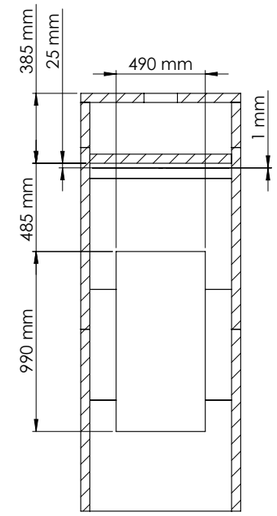

*Konvektionsarea

Värmeskydd – 1 mm galvaniserat stål

TEKNISKA DATA

Test enligt EN 16510-2-2			
P_{nom}	Nominell effekt	7	kW
η_{nom}	Verkningsgrad vid nominell effekt	80	%
η_S	Säsongseffektivitet vid nominell effekt	≥65	%
EEI	Energieffektivitetsindex	106 A	
CO_{nom}	CO-utsläpp 13 % O_2 vid nominell effekt	≤1250	mg/m³
NOx_{nom}	NOx-utsläpp 13 % O_2 vid nominell effekt	≤200	mg/m³
OGC_{nom}	Kolväteutsläpp 13 % O_2 vid nominell effekt	≤120	mg/m³
PM_{nom}	Partikelutsläpp 13 % O_2 vid nominell effekt	≤40	mg/m³
p_{nom}	Minsta rökdrag vid nominell effekt	12	Pa
T_{snom}	Rökgastemperatur vid nominell effekt	345	˚C
$\Phi_{f,g\ nom}$	Rökgasmassflöde vid nominell effekt	6,1	g/s
Tclass	Skorstensklassificering	T400- G	
CON or INT	Kontinuerlig drift (CON) / Intermittent drift (INT)	INT	
Type	Ugnstyp	BE	

Grundläggande tekniska data			
d_{out}	Rökgasutloppsdiameter	150	mm
m_{chim}	Maximal belastning från skorstenen på kaminen	0	kg
m	Massa (vikt)	154	kg
H/B/D	Allmänna mått – höjd/bredd/djup	655/1090/440	mm

Minsta avstånd till brännbara material			
d_B	Under basen	400	mm
d_F	Från framsidan till nedre främre strålningsområdet	0	mm
d_C	Från ugnens ovansida till taket	400	mm
d_R	Bak	0	mm
d_S	Sidor	375	mm
d_L	Strålningsområde från framsidan till sidan fram	0	mm
d_P	Fram	1650	mm
d_{non}	Minsta avstånd till icke-brännbara väggar	0	mm
s	Isoleringens tjocklek	50	mm

*För ytterligare information, se prestandadeklarationen (DoP)

BRANDSKYDD

Rekommenderad bränslebeteckning: Ved (l)						
	Antändning	**Förbränning**	**Eldning**	**Eldning**	**Eldning**	**Eldning**
Ved (kg)	3,5	2,0	1,5	1,5	1,5	osv.
Dämparinställning (mm)	100% öppen 60 mm efter 9 min	42 mm efter 9 min	42,5 mm efter 1:50 min	42,5 mm efter 1:50 min	42,5 mm efter 1:56 min	osv.
Bränslets placering och längd	25 cm 	25 cm 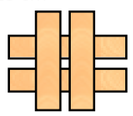	28,5 cm 	28,5 cm 	28,5 cm 	osv.

Kontakta Lotus för en fördjupad eldningsguide, vid nominell provning eller vid uttagning för marknadskontroll.

H570 W

UPPSTÄLLNING

Isoleringsmaterial:
min. temp. ≥ 900 °C
$\lambda_{23,50} \leq 0{,}068$ W/(m·K)
ρ = min. 225 kg/m³

JUSTERING AV LUFTSPJÄLLET

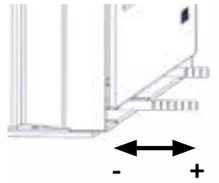

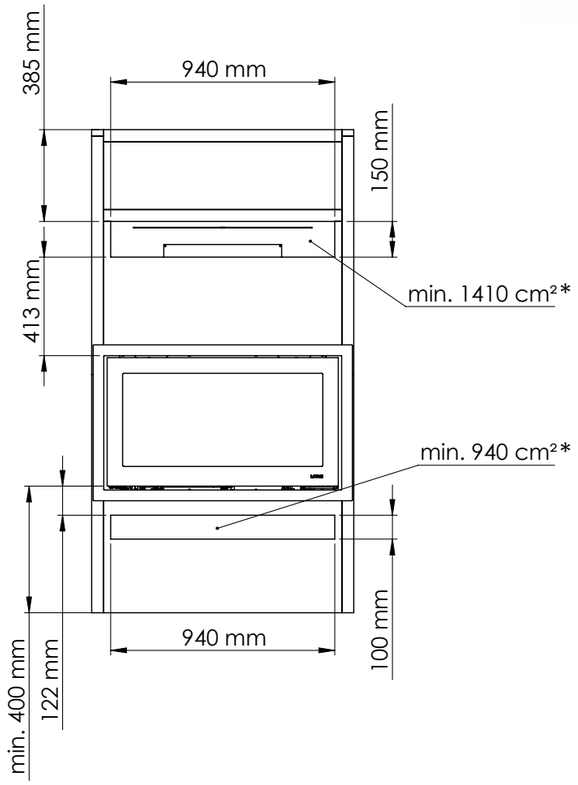

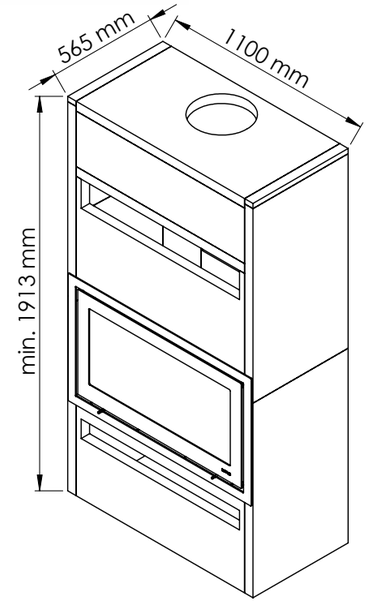

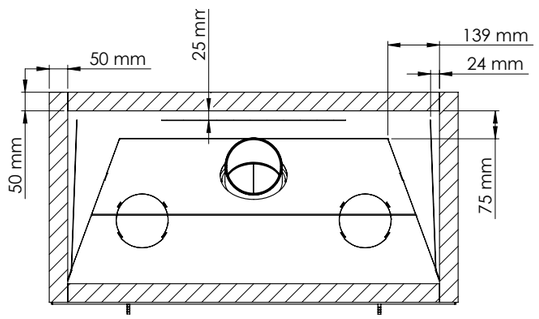

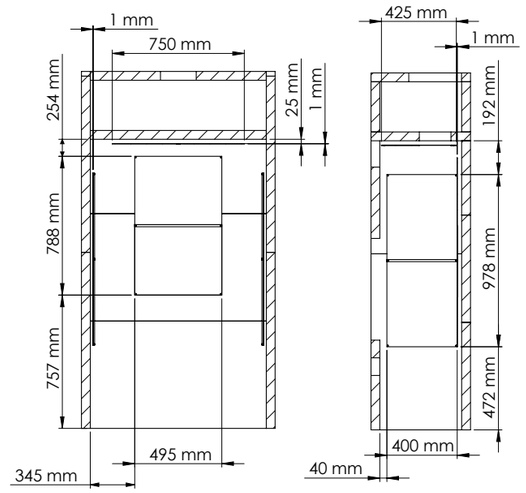

*Konvektionsarea

Värmeskydd – 1 mm galvaniserat stål

TEKNISKA DATA

Test enligt EN 16510-2-2			
P_{nom}	Nominell effekt	6,5	kW
η_{nom}	Verkningsgrad vid nominell effekt	87	%
η_S	Säsongseffektivitet vid nominell effekt	≥65	%
EEI	Energieffektivitetsindex	116 A+	
CO_{nom}	CO-utsläpp 13 % O_2 vid nominell effekt	≤1250	mg/m³
NOx_{nom}	NOx-utsläpp 13 % O_2 vid nominell effekt	≤200	mg/m³
OGC_{nom}	Kolväteutsläpp 13 % O_2 vid nominell effekt	≤120	mg/m³
PM_{nom}	Partikelutsläpp 13 % O_2 vid nominell effekt	≤40	mg/m³
p_{nom}	Minsta rökdrag vid nominell effekt	12	Pa
T_{snom}	Rökgastemperatur vid nominell effekt	244	˚C
$\Phi_{f,g\ nom}$	Rökgasmassflöde vid nominell effekt	5,1	g/s
Tclass	Skorstensklassificering	T400- G	
CON or INT	Kontinuerlig drift (CON) / Intermittent drift (INT)	INT	
Type	Ugnstyp	BE	

Grundläggande tekniska data			
d_{out}	Rökgasutloppsdiameter	150	mm
m_{chim}	Maximal belastning från skorstenen på kaminen	0	kg
m	Massa (vikt)	154	kg
H/B/D	Allmänna mått – höjd/bredd/djup	655/1090/440	mm

Minsta avstånd till brännbara material			
d_B	Under basen	285	mm
d_F	Från framsidan till nedre främre strålningsområdet	0	mm
d_C	Från ugnens ovansida till taket	400	mm
d_R	Bak	0	mm
d_S	Sidor	200	mm
d_L	Strålningsområde från framsidan till sidan fram	0	mm
d_P	Fram	1200	mm
d_{non}	Minsta avstånd till icke-brännbara väggar	0	mm
s	Isoleringens tjocklek	50	mm

*För ytterligare information, se prestandadeklarationen (DoP)

BRANDSKYDD

Rekommenderad bränslebeteckning: Ved (I)						
	Antändning	**Förbränning**	**Eldning**	**Eldning**	**Eldning**	**Eldning**
Ved (kg)	3,5	2,0	1,3	1,3	1,25	osv.
Dämparinställning (mm)	100% öppen 60 mm efter 14 min	42 mm efter 2:30 min	39 mm efter 1:50 min	39 mm efter 1:43 min	39 mm efter 1:45 min	osv.
Bränslets placering och längd	25 cm	25 cm	30 cm	30 cm	30 cm	osv.

Kontakta Lotus för en fördjupad eldningsguide, vid nominell provning eller vid uttagning för marknadskontroll.

H570 W ecoline

UPPSTÄLLNING

Isoleringsmaterial:
min. temp. ≥ 900 °C
$\lambda_{23,50} \leq 0{,}068$ W/(m·K)
ρ = min. 225 kg/m³

JUSTERING AV LUFTSPJÄLLET

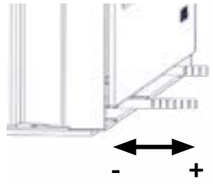

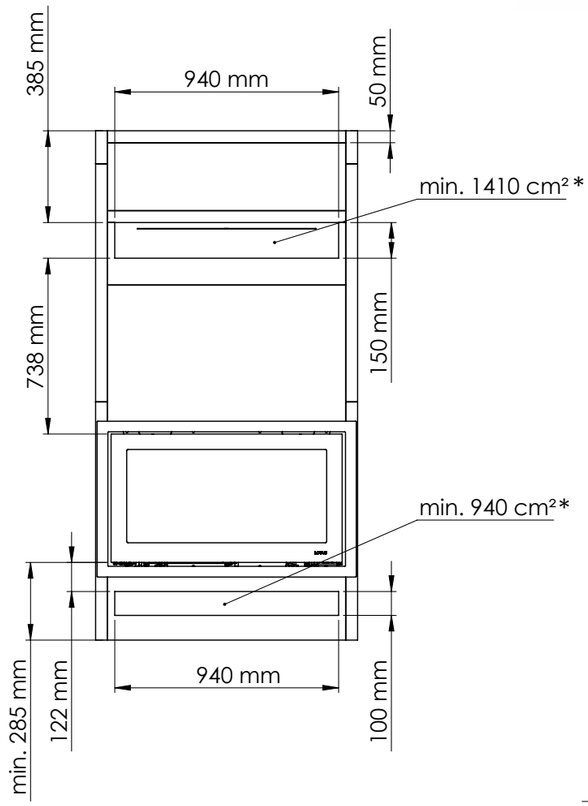

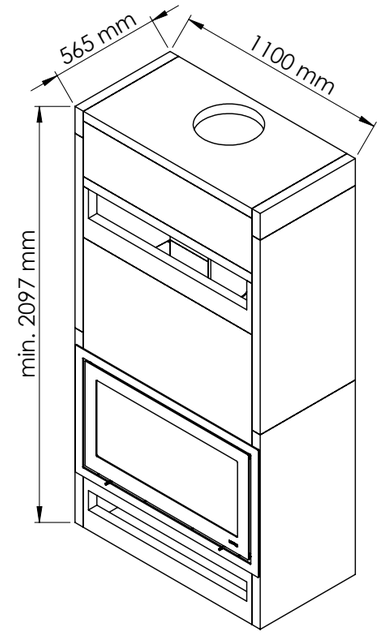

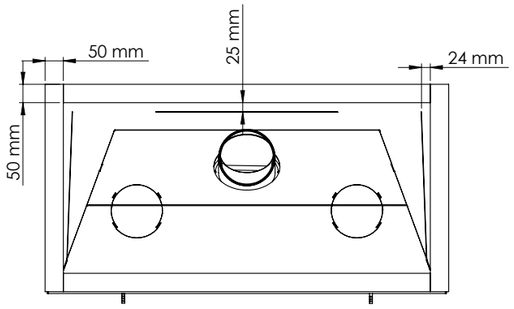

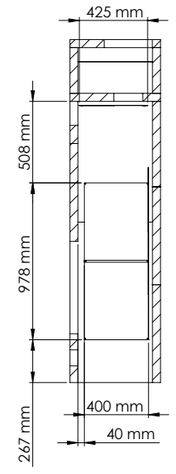

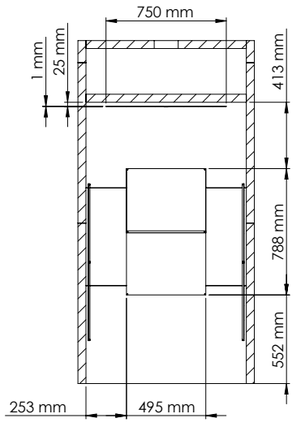

*Konvektionsarea

Värmeskydd – 1 mm galvaniserat stål

TEKNISKA DATA

Test enligt EN 16510-2-2			
P_{nom}	Nominell effekt	6	kW
η_{nom}	Verkningsgrad vid nominell effekt	80	%
η_S	Säsongseffektivitet vid nominell effekt	≥65	%
EEI	Energieffektivitetsindex	106 A	
CO_{nom}	CO-utsläpp 13 % O_2 vid nominell effekt	≤1250	mg/m³
NOx_{nom}	NOx-utsläpp 13 % O_2 vid nominell effekt	≤200	mg/m³
OGC_{nom}	Kolväteutsläpp 13 % O_2 vid nominell effekt	≤120	mg/m³
PM_{nom}	Partikelutsläpp 13 % O_2 vid nominell effekt	≤40	mg/m³
p_{nom}	Minsta rökdrag vid nominell effekt	12	Pa
T_{snom}	Rökgastemperatur vid nominell effekt	290	˚C
$\Phi_{f,g\ nom}$	Rökgasmassflöde vid nominell effekt	5,1	g/s
Tclass	Skorstensklassificering	T400- G	
CON or INT	Kontinuerlig drift (CON) / Intermittent drift (INT)	INT	
Type	Ugnstyp	BE	
L	Täthetsprov- 10 Pa	2,66	m³/h

Grundläggande tekniska data			
d_{out}	Rökgasutloppsdiameter	150	mm
m_{chim}	Maximal belastning från skorstenen på kaminen	0	kg
m	Massa (vikt)	154	kg
H/B/D	Allmänna mått – höjd/bredd/djup	655/1090/440	mm

Minsta avstånd till brännbara material			
d_B	Under basen	278	mm
d_F	Från framsidan till nedre främre strålningsområdet	0	mm
d_C	Från ugnens ovansida till taket	490	mm
d_R	Bak	0	mm
d_S	Sidor	425	mm
d_L	Strålningsområde från framsidan till sidan fram	0	mm
d_P	Fram	1300	mm
d_{non}	Minsta avstånd till icke-brännbara väggar	0	mm
s	Isoleringens tjocklek	50	mm

*För ytterligare information, se prestandadeklarationen (DoP)

BRANDSKYDD

Rekommenderad bränslebeteckning: Ved (I)						
	Antändning	**Förbränning**	**Eldning**	**Eldning**	**Eldning**	**Eldning**
Ved (kg)	2,9	1,4	1,4	1,4	1,4	osv.
Dämparinställning (mm)	100% öppen	47 mm efter 2:15 min	46 mm efter 2:15 min	46 mm efter 2:05 min	46 mm efter 2:05 min	osv.
Bränslets placering och längd	25 cm 	25 cm 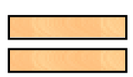	25 cm 	25 cm 	25 cm 	osv.

Kontakta Lotus för en fördjupad eldningsguide, vid nominell provning eller vid uttagning för marknadskontroll.

UPPSTÄLLNING

Isoleringsmaterial:
min. temp. ≥ 900 °C
$\lambda_{23,50} \leq 0{,}068$ W/(m·K)
ρ = min. 225 kg/m³

JUSTERING AV LUFTSPJÄLLET

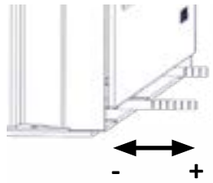

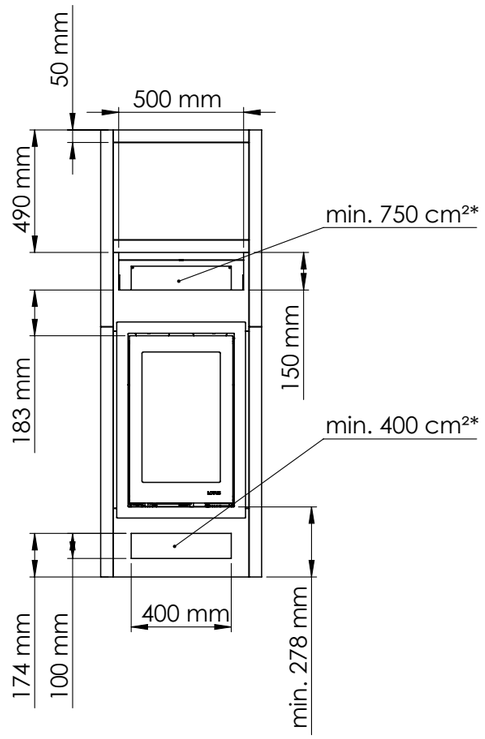

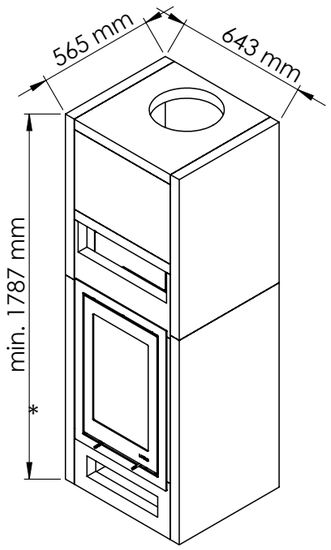

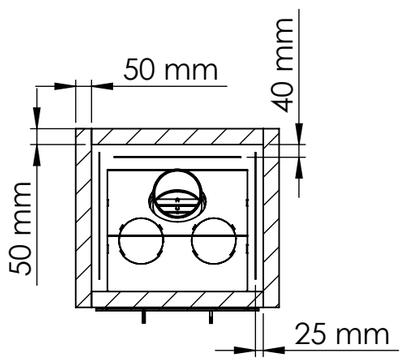

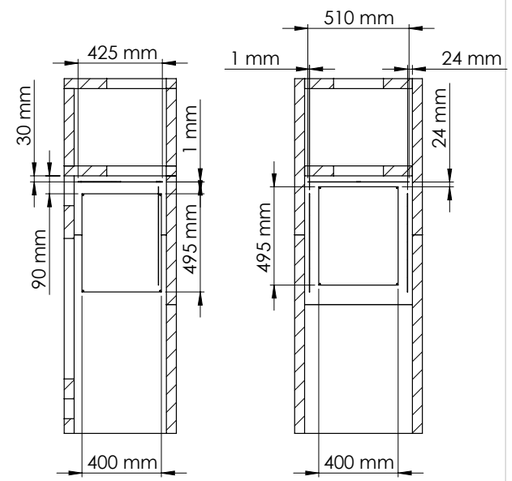

*Konvektionsarea

Värmeskydd – 1 mm galvaniserat stål

Tabel 1

Model identifier:*
Indirect heating function: N.A
Direct heat output:*

				Local heating emissions at nominal heat output [X] mg/Nm³ (13% O_2)				Emissions from local heating at minimal rated heat output [X] mg/Nm³ (13% O_2)			
Fuel	**Preferred fuel**	**Other suitable fuel(s)**	**ηs [x%]**	**PM**	**OGC**	**CO**	**NOX**	**PM**	**OGC**	**CO**	**NOx**
Wood logs, moisture content ≤ 25 %		no	*	*	*	*	*	NA	NA	NA	NA
Compressed wood, moisture content < 12 % (e.g. according to ISO 17225-3	yes	no									
Other woody biomass	no	no									
Non-woody biomass	no	no									
Anthracite and dry steam coal	no	no									
Hard coke	no	no									
Low temperature coke	no	no									
Bituminous coal	no	no									
Lignite briquettes	no	no									
Peat briquettes	no	no									
Blended fossil fuel briquettes	no	no									
Other fossil fuel	no	no									
Blended biomass and fossil fuel briquettes	no	no									
Other blend of biomass and solid fuel	no	no									

Heat output	**Symbol**	**Value**	**Unit**
Nominal heat output	P nom	*	kW
Minimum heat output	P min	N.A.	kW
Auxiliary power consumption			
At nominal heat output	el max	N.A.	kW
At minimum heat output	el min	N.A.	kW
In standby mode	el SB	N.A.	kW

Fuel efficiency (Based on the net calorific value (NCV))	**Symbol**	**Value**	**Unit**
Fuel efficiency at nominal heat output	ηth,nom	*	%
Fuel efficiency at minimum heat output	ηth,min	N.A.	%
Permanent pilot flame power requirement			
Pilot flame power requirement (if applicable)	Ppilot	N.A.	kW

Type of heat output/room temperature control

Single-stage heat output, no room temperature control	No
two or more manual stages, no room temperature control	Yes
with mechanic thermostat room temperature control	No
with electronic room temperature control	No
with electronic room temperature control plus day timer	No
with electronic room temperature control plus week timer	No

Other control options

room temperature control, with presence detectors	No
room temperature control, with open window detection	No
with distance control option	No

*See the CE Declaration of conformity and the technical data sheet for the stove model.